TAKE IT TO THE SKIES

FLIGHT SEAT PRO

INSTRUCTION MANUAL

*ELECTRONICS NOT INCLUDED

next level®
RACING

YOUR FLIGHT SIM JOURNEY STARTS HERE

We know you're eager to start flying! Take your time with the instructions and follow this guide to assemble your product. You'll be setting yourself up for success by following the instruction booklet to fully optimize your product.

ASSEMBLY VIDEO

bit.ly/nlrbuild

FOLLOW US

@next_level_racing

@nextlevelracingOfficial

@nextlvlracing

Next Level Racing

support@nextlevelracing.com

TAKE IT TO THE SKIES

NEXTLEVELRACING.COM

next level®
RACING

PRE-FLIGHT CHECKS

WARNING

- Please do not use power tools for assembly as over tightening can damage parts.
- If you require further support, consult the installation video or contact us at support@nextlevelracing.com
- Ensure all Castor Wheels are locked before sitting on the cockpit.
- Do not force parts together.
- Avoid cross threading bolts.

If you require any support with
your product please contact our friendly team at:
support@nextlevelracing.com

WARNING
CHOKING HAZARD - Small parts not for children under 3 years or any individuals who have a tendency to place inedible objects in their mouths.

ASSEMBLY VIDEO

bit.ly/nlrbuild

Video Instruction: bit.ly/nlrbuild

IN THE BOX

*NOT TO SCALE

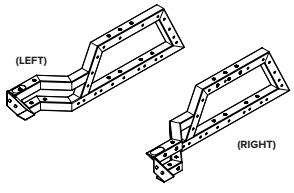

1 x LEFT FRAME MEMBER
1 x RIGHT FRAME MEMBER

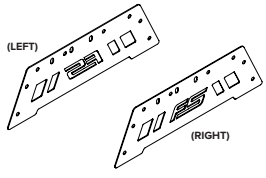

1 x LEFT SIDE PANEL
1 x RIGHT SIDE PANEL

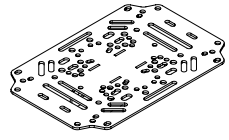

1 x FLIGHT PLATE

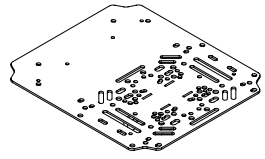

1 x MOUSE PLATE

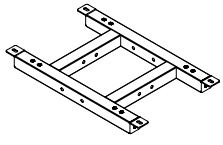

1 x H FRAME

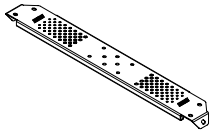

1 x SAFETY STEP

1 x CENTRE POLE BRACKET

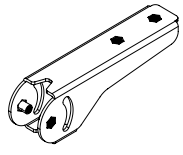

1 x HOTAS ANGLE BRACKET

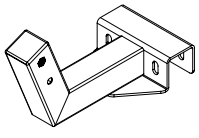

1 x CENTRE POLE MOUNT

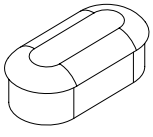

2 x PLASTIC CAPS

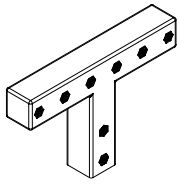

2 x TELESCOPING INNER ARM

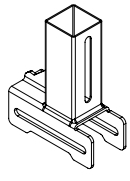

2 x TELESCOPING OUTER ARM

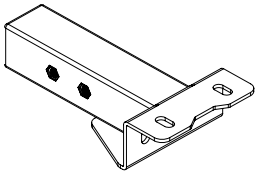

2 x FLIGHT ARM

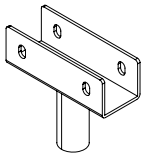

1 x BUTTKICKER POLE

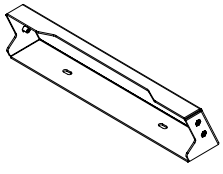

1 x END PANEL

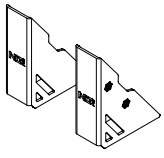

1 x LEFT STEEL SAFETY CAP
1 x RIGHT STEEL SAFETY CAP

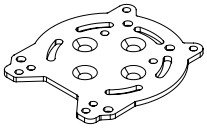

1 x HOTAS PLATE

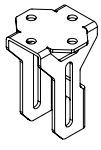

1 x HOTAS EXTENSION ADJUSTMENT BRACKET

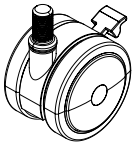

6 x LOCKABLE CASTOR WHEELS

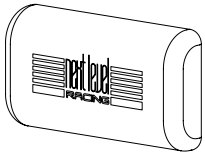

1 x LUMBAR CUSHION

***NOTE**: Some Items Come With Rust Resistant Coating*

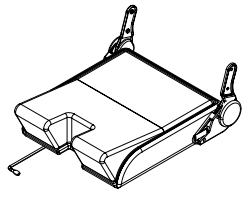

1 x SEAT BOTTOM

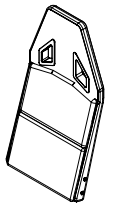

1 x SEAT BACKREST

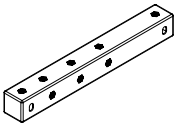

2 x MOTION V3 MOUNTING ARM

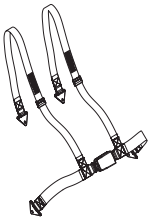

1 x SEAT BELT

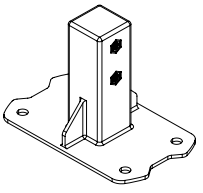

1 x HOTAS EXTENSION BRACKET MOUNT

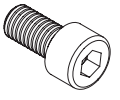

5 x M8 20mm SOCKETHEAD BOLTS
56 x M8 16mm SOCKETHEAD BOLTS
16 x M6 16mm SOCKETHEAD BOLTS
16 x M5 16mm SOCKETHEAD BOLTS
16 x M4 16mm SOCKETHEAD BOLTS

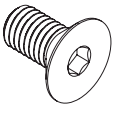

5 x M8 16mm COUNTERSUNK BOLTS
5 x M8 25mm COUNTERSUNK BOLTS

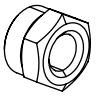

2 x M8 NY-LOCK NUTS

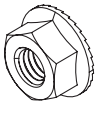

29 x M8 FLANGE NUTS
16 x M6 FLANGE NUTS
16 x M5 FLANGE NUTS
16 x M4 FLANGE NUTS

90 x M8 WASHERS
16 x M6 WASHERS
16 x M5 WASHERS
16 x M4 WASHERS

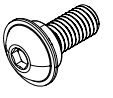

3 x M8 SHOULDER BOLTS

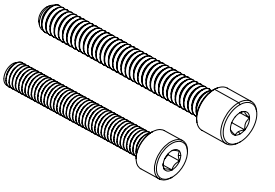

30 x M8 55mm SOCKETHEAD BOLTS
10x M8 60mm SOCKETHEAD BOLTS

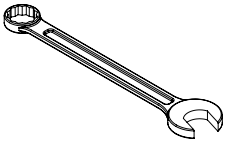

1 x M8(13mm) WRENCH

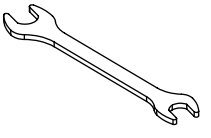

1 x M6-M5 WRENCH
1 x M6-M4 WRENCH

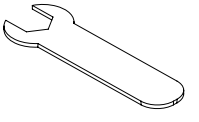

1 x 14mm WRENCH

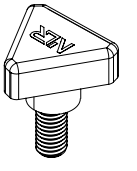

3 x M8 12mm KNOBS

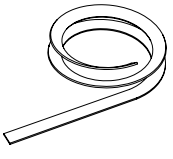

8 x VELCRO CABLE TIES

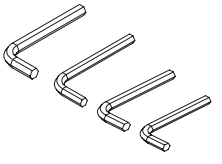

M8 ALLEN KEY
M6 ALLEN KEY
M5 ALLEN KEY
M4 ALLEN KEY

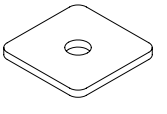

6 x M8 SQUARE WASHERS

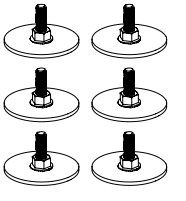

6 x HEIGHT ADJUSTABLE FEET

***NOTE**: Bolts may vary between fully threaded or partially threaded.*

Video Instruction: bit.ly/nlrbuild

KEY STEPS

MOUNTING LOCATION DIAGRAMS *page 8*

Hotas Plate *page 8*

Flight Plate *page 9*

Mouse Plate *page 10*

GENERAL ASSEMBLY *page 12*

Extended HOTAS Mount Installation *page 18*

HOTAS Extension Mount Adjustment *page 19*

HOTAS Mount Installation *page 19*

Centre Pole Bracket Adjustment *page 21*

HOTAS Angle Adjustment *page 21*

HOTAS Bracket Height Adjustment *page 21*

FLIGHT SIMULATOR PRO SETUP *page 22*

Seat Belt Installation *page 25*

MOTION PLUS PLATFORM INSTALLATION *page 27*

Lower Flight Arm Assembly *page 27*

Buttkicker Pole Installation *page 29*

MOTION V3 PLATFORM INSTALLATION *page 29*

Seat Belt Installation *page 31*

Flight Arm Adjustment *page 33*

Flight/Mouse Plate Adjustment *page 33*

MOUNTING LOCATIONS

HOTAS PLATE

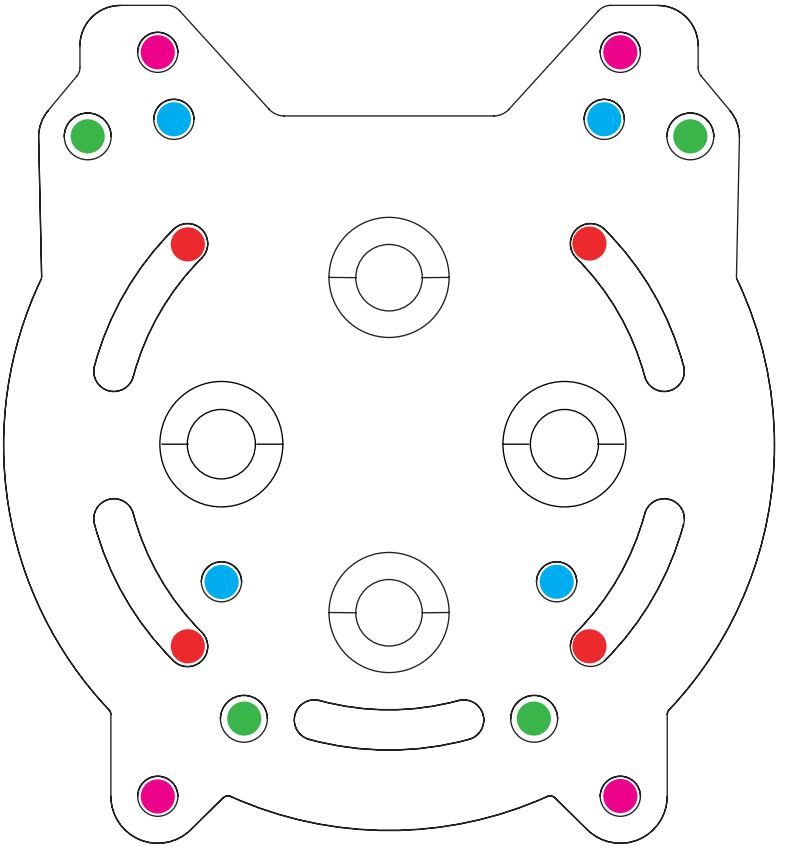

PRODUCT LEGEND:

- TM HOTAS Warthog Stick / Winwing HOTAS Orion 2
- VKB Gunfighter PRO MK.II
- Virpil Mongoos T-50CM3 with WarBRD Base
- Winwing Super Libra

NOT TO SCALE

Video Instruction: bit.ly/nlrbuild

FLIGHT PLATE

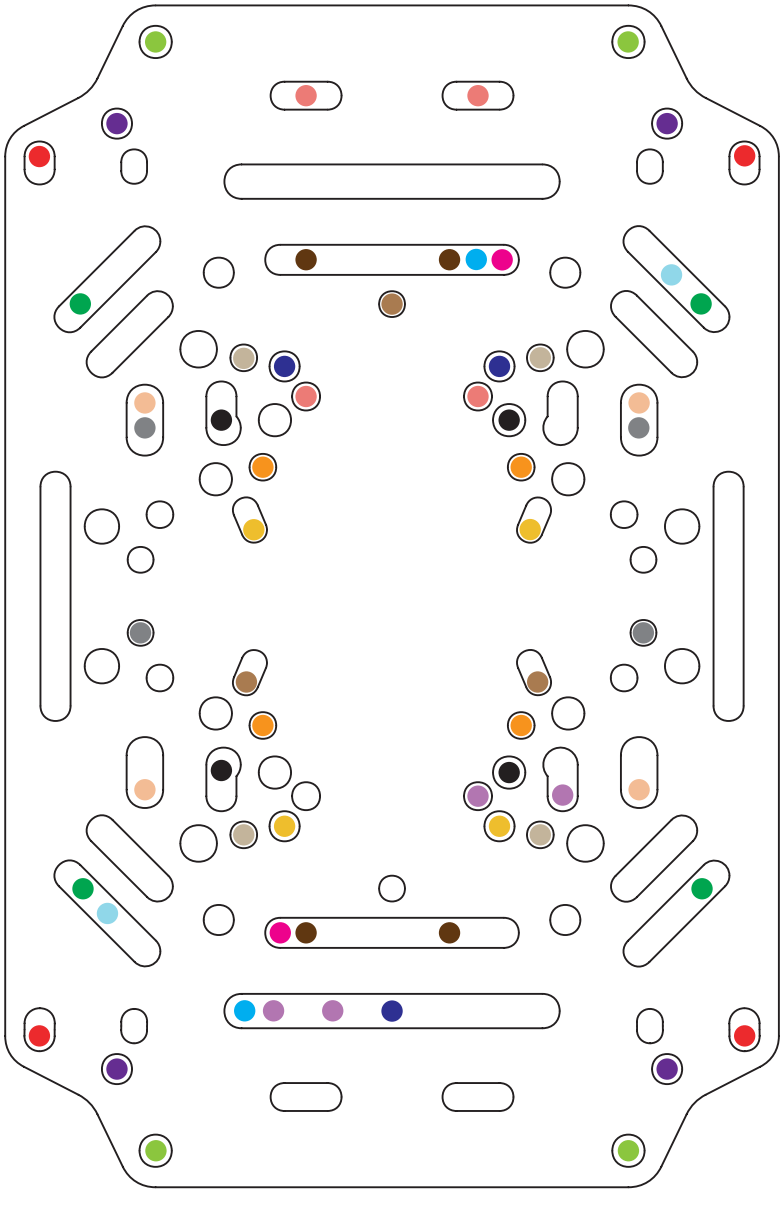

PRODUCT LEGEND:

- Logitech G X56 Throttle/HOTAS
- Logitech G X52 Throttle/HOTAS
- TMT.16000M / TCA Sidestick Airbus
- TM HOTAS Warthog Stick / Winwing HOTAS Orion 2
- TM HOTAS Warthog Duel Throttle / Winwing Orion 2 Throttle
- TM TCA Quadrant Airbus Edition Throttle
- TM TCA Throttle Quadrant Boeing Edition
- TM TWCS Throttle
- Turtle Beach VelocityOne Flightstick
- Virtual Fly TQ3+
- Virtual Fly TQ6+
- Virtual Fly V3RNIO+
- VKB Gladiator NXT
- VKB Gunfighter PRO MK.II
- Virpil Mongoos T-50CM3 with WarBRD Base
- Virpil Mongoos T-50CM3 Throttle
- Virpil Rotor TCS Plus Base
- Winwing Gemini Throttle Base

NOT TO SCALE

MOUSE PLATE

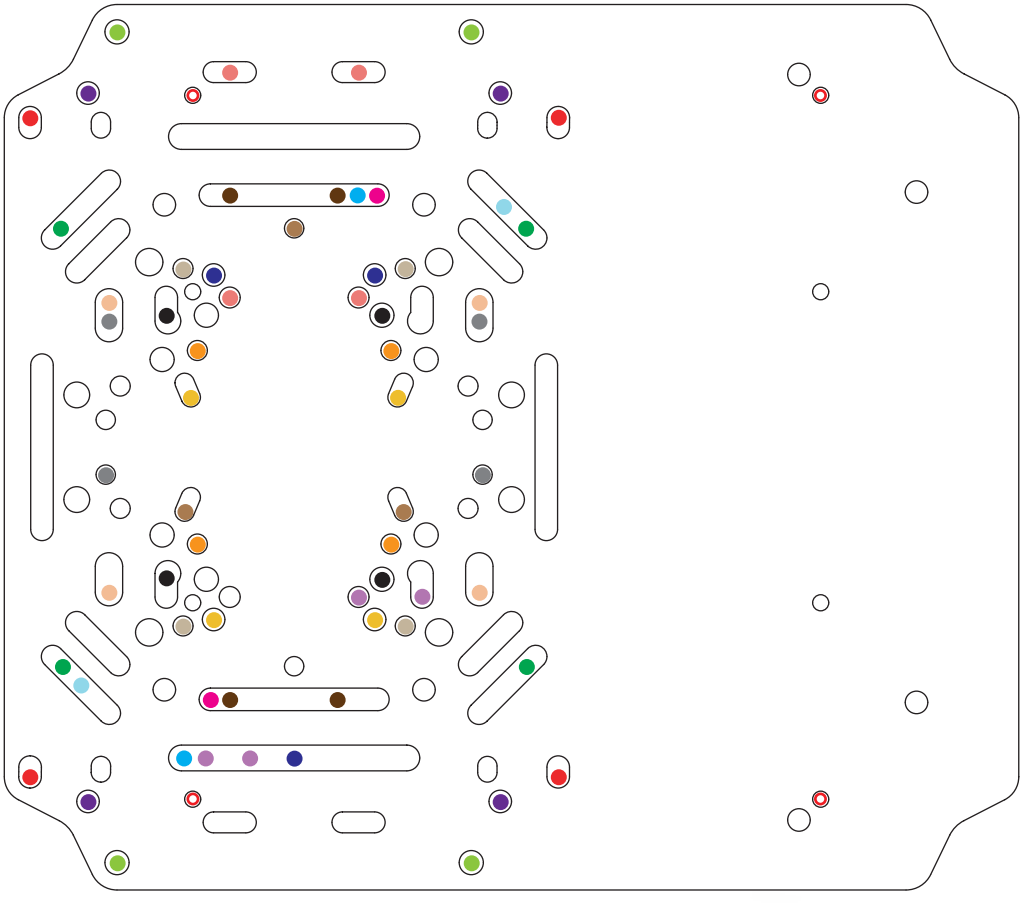

PRODUCT LEGEND:

- Logitech G X56 Throttle/HOTAS
- Logitech G X52 Throttle/HOTAS
- TM 16000M / TCA Sidestick Airbus
- TM HOTAS Warthog Stick / Winwing HOTAS Orion 2
- TM HOTAS Warthog Duel Throttle / Winwing Orion 2 Throttle
- TM TCA Quadrant Airbus Edition Throttle
- TM TCA Throttle Quadrant Boeing Edition
- TM TWCS Throttle
- Turtle Beach VelocityOne Flightstick
- Virtual Fly TQ3+
- Virtual Fly TQ6+
- Virtual Fly V3RNIO+
- VKB Gladiator NXT
- VKB Gunfighter PRO MK.II
- Virpil Mongoos T-50CM3 with WarBRD Base
- Virpil Mongoos T-50CM3 Throttle
- Virpil Rotor TCS Plus Base
- Winwing Gemini Throttle Base
- Honeycomb Bravo Throttle Quadrant

NOT TO SCALE

Video Instruction: bit.ly/nlrbuild

ADJUSTMENT POINTS

The Flight Seat Pro is a fully adjustable cockpit making it perfect for flight enthusiasts of all sizes. Utilize the various adjustment points to achieve your desired position.

ANGLE HEIGHT DISTANCE

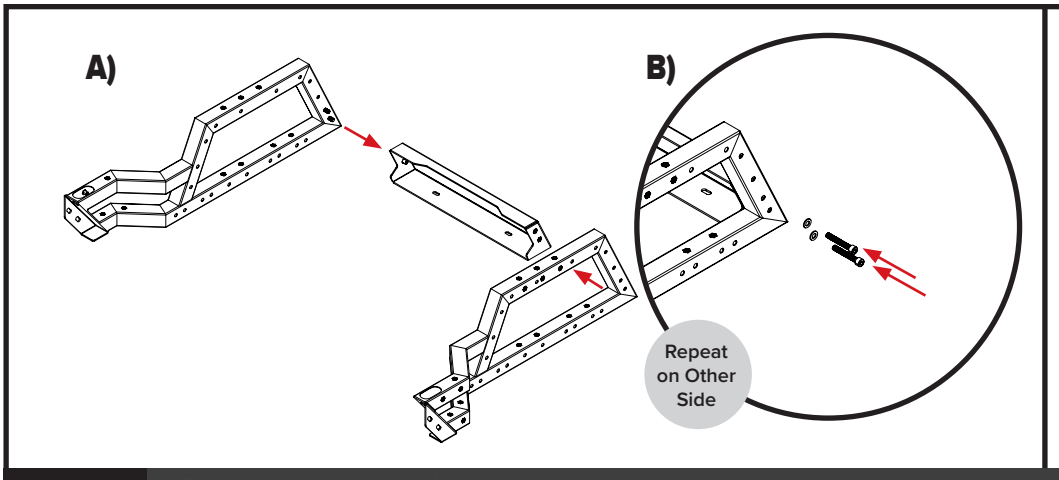

PARTS:

- 1 x Left Frame Member
- 1 x Right Frame Member

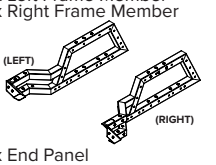

- 1 x End Panel

- 4 x M8 55mm Sockethead Bolts
- 4 x M8 Washers

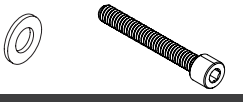

01 A) Align the Left and Right Frame Members with the threaded inserts on the End Panel.
B) Bolt through and secure with 2 x M8 Bolts and Washers. Repeat on the other side.

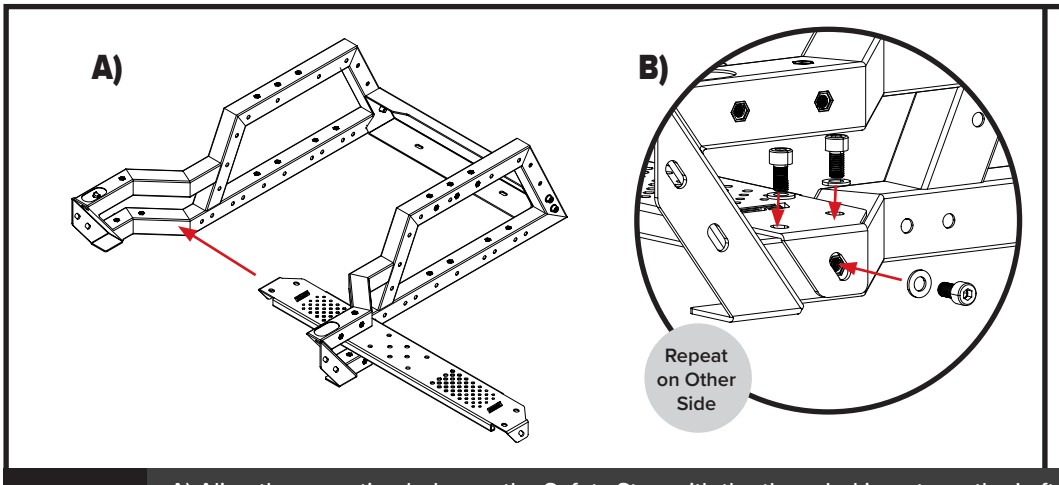

PARTS:

- 1 x Safety Step

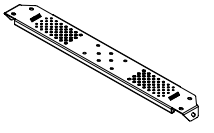

- 6 x M8 16mm Sockethead Bolts

- 6 x M8 Washers

02 A) Align the mounting holes on the Safety Step with the threaded inserts on the Left and Right Frame Member.
B) Bolt through and secure with 3 x M8 Bolts and Washers. Repeat on the other side.

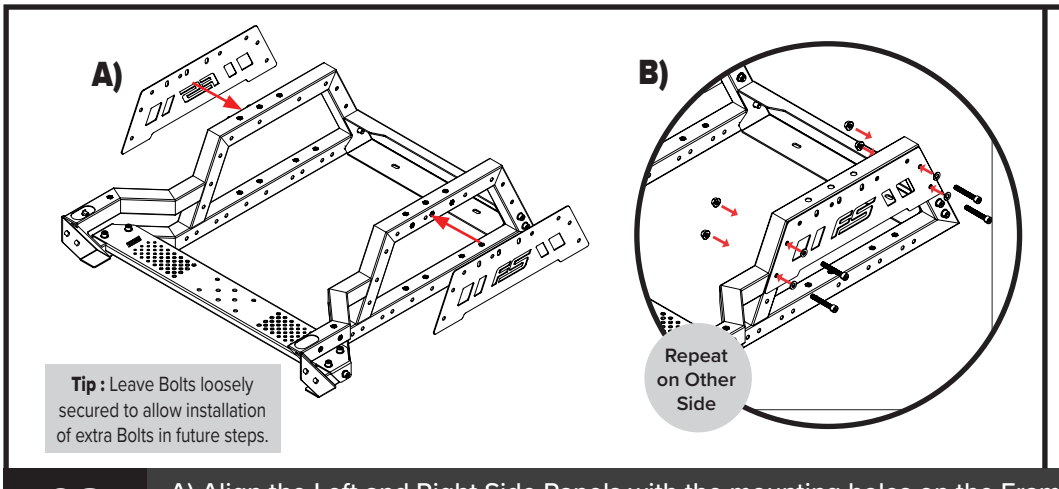

Tip : Leave Bolts loosely secured to allow installation of extra Bolts in future steps.

PARTS:

- 1 x Left Side Panel
- 1 x Right Side Panel

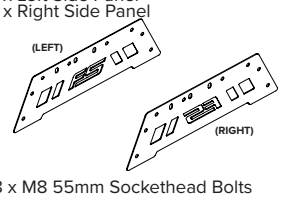

- 8 x M8 55mm Sockethead Bolts

- 8 x M8 Washers
- 8 x M8 Flange Nuts

03 A) Align the Left and Right Side Panels with the mounting holes on the Frame Members.
B) Bolt through and secure with 4 x M8 Bolts, Washers and Flange Nuts. Repeat on the other side.

Video Instruction: bit.ly/nlrbuild

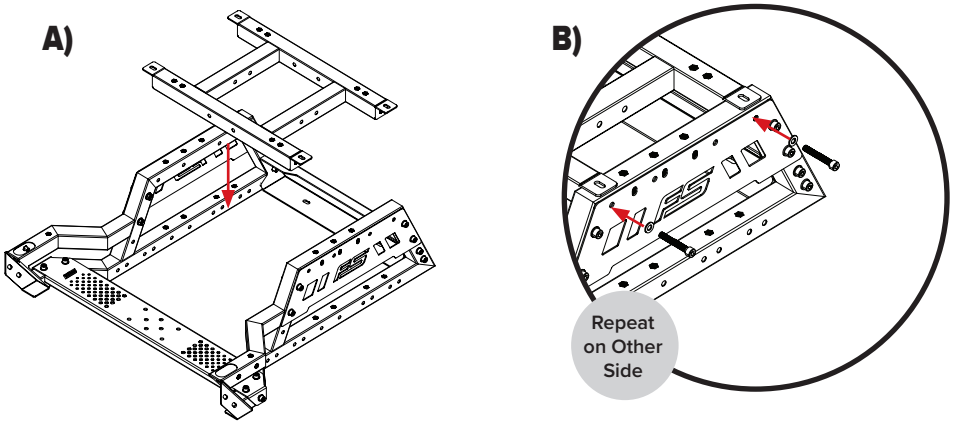

PARTS:

- 1 x H Frame

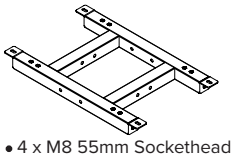

- 4 x M8 55mm Sockethead Bolts

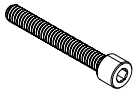

- 4 x M8 Washers

04 A) Align the threaded inserts on the H Frame with the mounting holes on the Frame Members.
B) Bolt through and secure with 2 x M8 Bolts and Washers. Repeat on the other side.

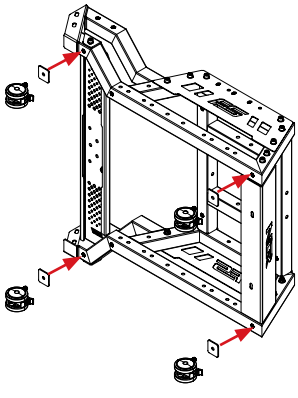

Note: If setting up the Flight Seat on uneven floors we recommend installing the Height Adjustable Feet to stabilise the cockpit.

Warning: Square Washers should always be used when installing Castor Wheels to prevent damage to the Frame Members.

RECOMMENDED MOUNTING POINTS

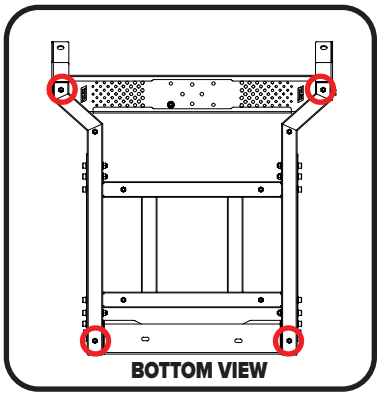

PARTS:

- 4 x M8 Square Washers

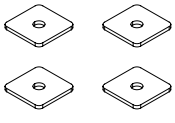

- 4 x Castor Wheels/ Height Adjustable Feet

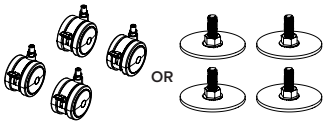

05 Align the Castor Wheels and Square Washers with the threaded inserts on the Frame Members.
Fasten and secure using the 14mm Wrench.

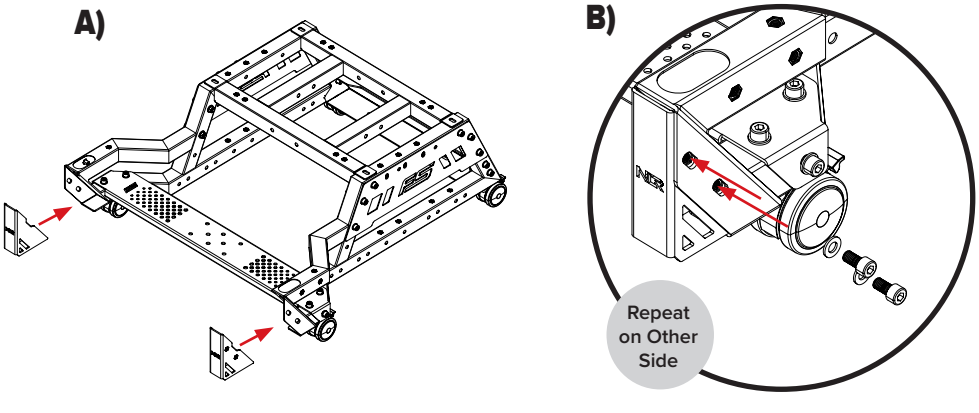

PARTS:

- 1 x Left Safety Steel Cap
- 1 x Right Safety Steel Cap

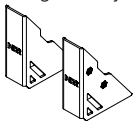

- 4 x M8 16mm Sockethead Bolts

- 4 x M8 Washers

06 A) Align the Steel Safety Caps with the mounting holes on the Frame Members.
B) Bolt through the mounting holes and secure with 2 x M8 Bolts and Washers. Repeat on the other side.

A)

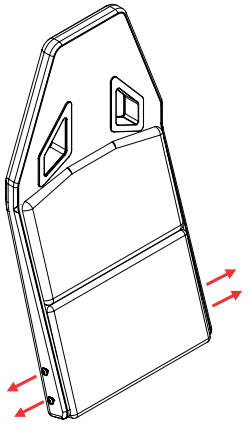

B)

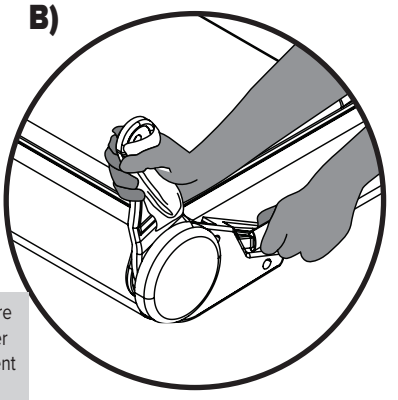

WARNING: Ensure you are firmly holding the Recliner before lifting the adjustment lever to avoid injury.

PARTS:

- 1 x Seat Bottom

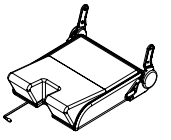

- 1 x Seat Backrest

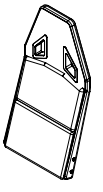

07

A) Uninstall the pre-installed Bolts on the Seat Backrest.
B) Adjust the Seat Recliners on the Seat Bottom to an upright position.

A)

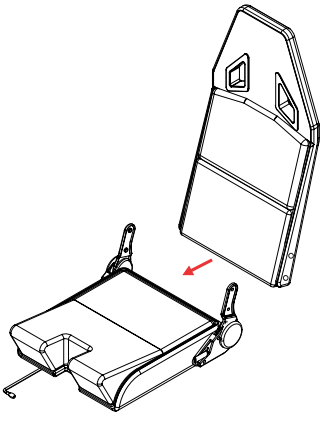

B)

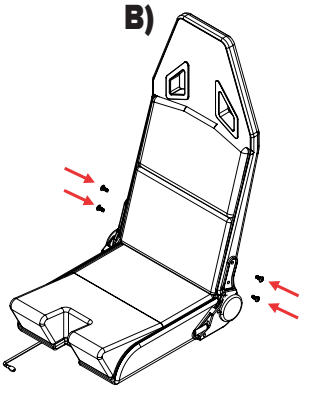

PARTS:

- Use Pre-installed Hardware

08

A) Align the Seat Backrest threaded inserts with mounting holes on the Seat Recliners.
B) Bolt through and secure with the Bolts previously uninstalled in Step 07a.

A)

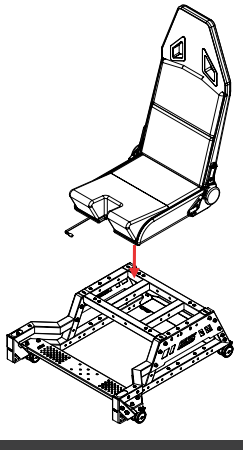

B)

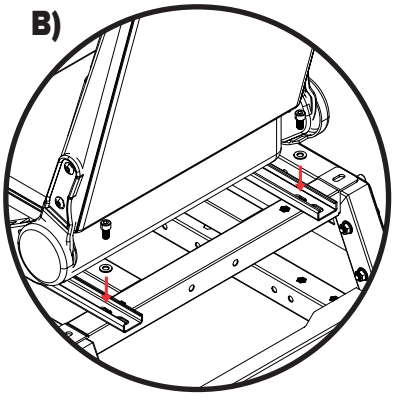

PARTS:

- 2 x M8 16mm Sockethead Bolts

- 2 x M8 Washers

09

A) Slide the seat forward. Align the second last Seat Slider mounting holes with the outer threaded inserts on the H Frame.
B) Bolt through and secure with 2 x M8 Bolts and Washers.

Video Instruction: bit.ly/nlrbuild

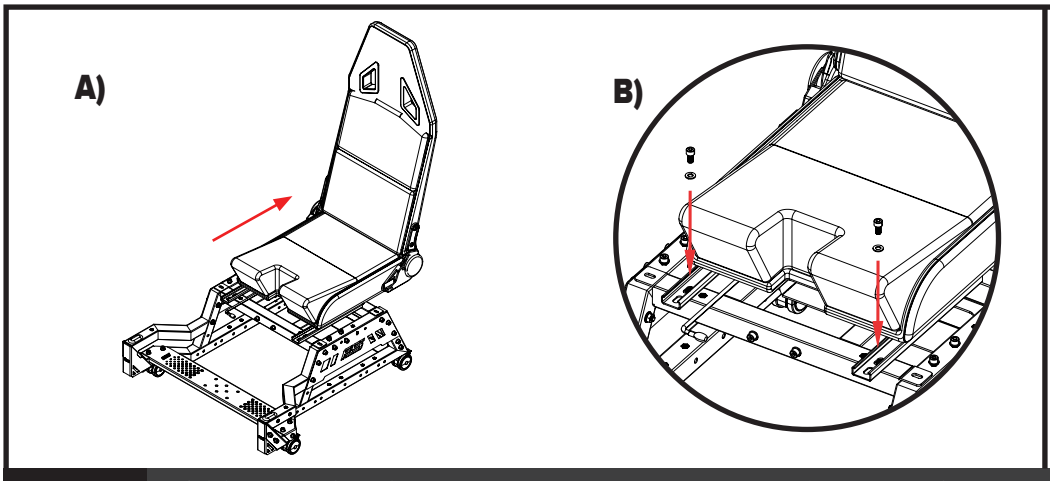

PARTS:

- 2 x M8 16mm Sockethead Bolts
- 2 x M8 Washers

10 A) Slide the Flight Seat all the way back to access the front mounting holes on the Seat Sliders.
B) Bolt through and secure with 2 x M8 Bolts and Washers.

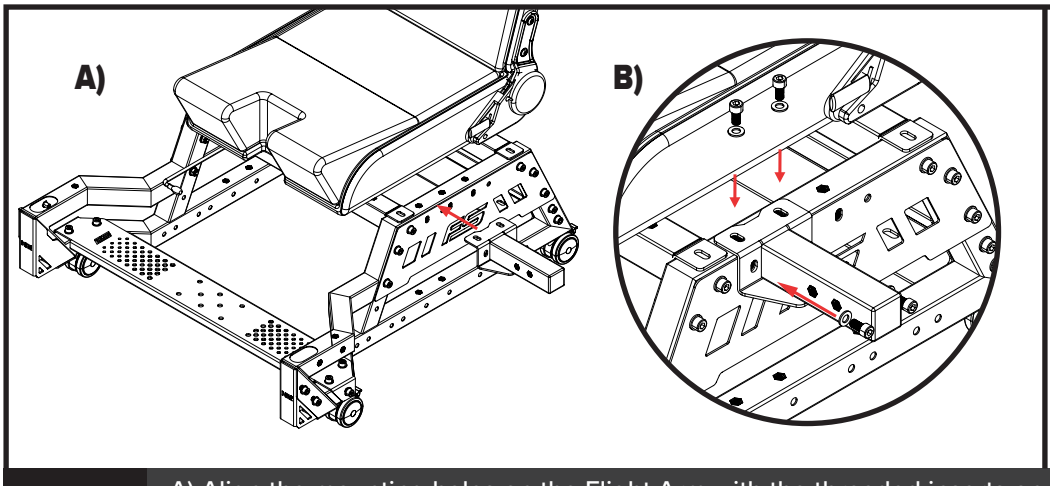

PARTS:

- 1 x Flight Arm
- 4 x M8 16mm Sockethead Bolts
- 4 x M8 Washers

11 A) Align the mounting holes on the Flight Arm with the threaded inserts on the Frame Member.
B) Bolt through and secure with 4 x M8 Bolts and Washers.

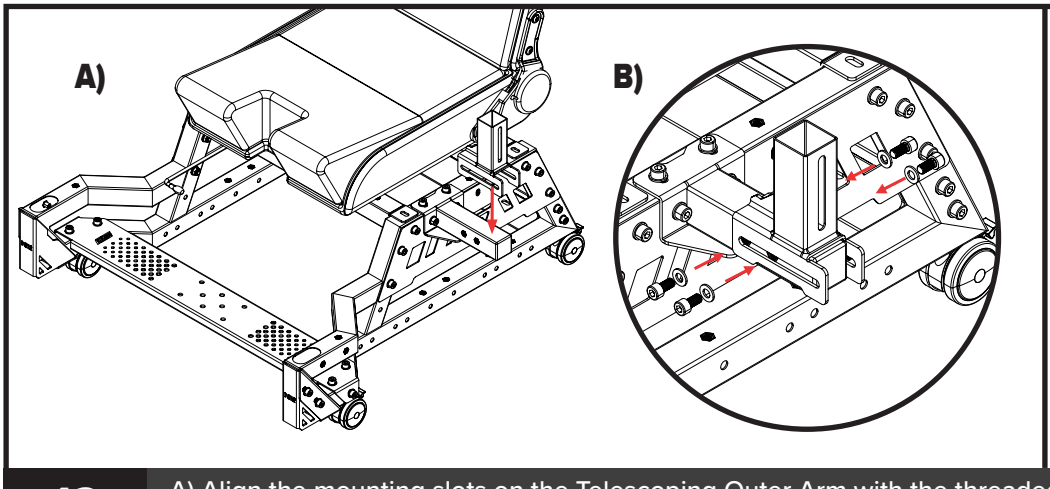

PARTS:

- 1 x Telescoping Outer Arm
- 4 x M8 16mm Sockethead Bolts
- 4 x M8 Washers

12 A) Align the mounting slots on the Telescoping Outer Arm with the threaded inserts on the Flight Arm.
B) Bolt through and secure with 4 x M8 Bolts and Washers.

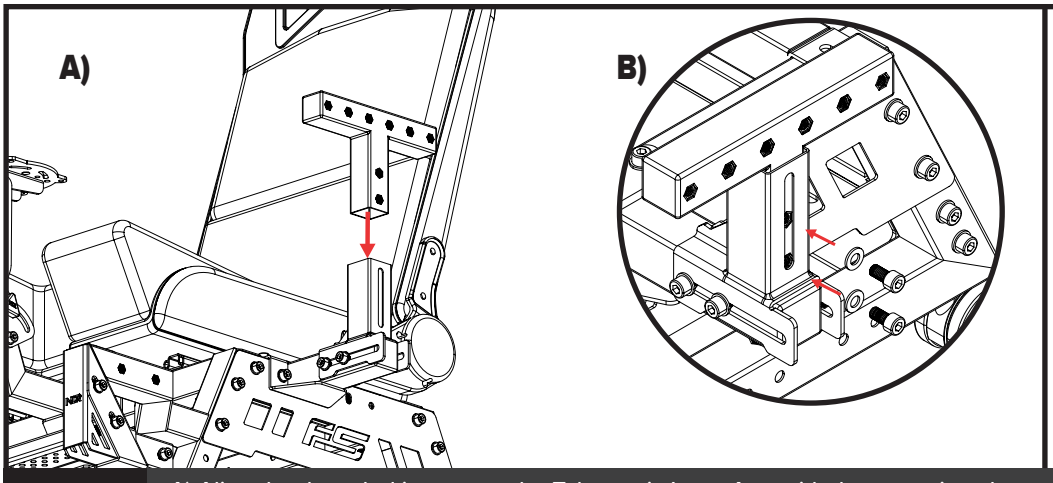

PARTS:

- 1 x Telescoping Inner Arm

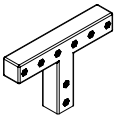

- 2 x M8 16mm Sockethead Bolts

- 2 x M8 Washers

13 A) Align the threaded inserts on the Telescopic Inner Arm with the mounting slot on the Telescoping Outer Arm.
B) Bolt through and secure with 2 x M8 Bolts and Washers.

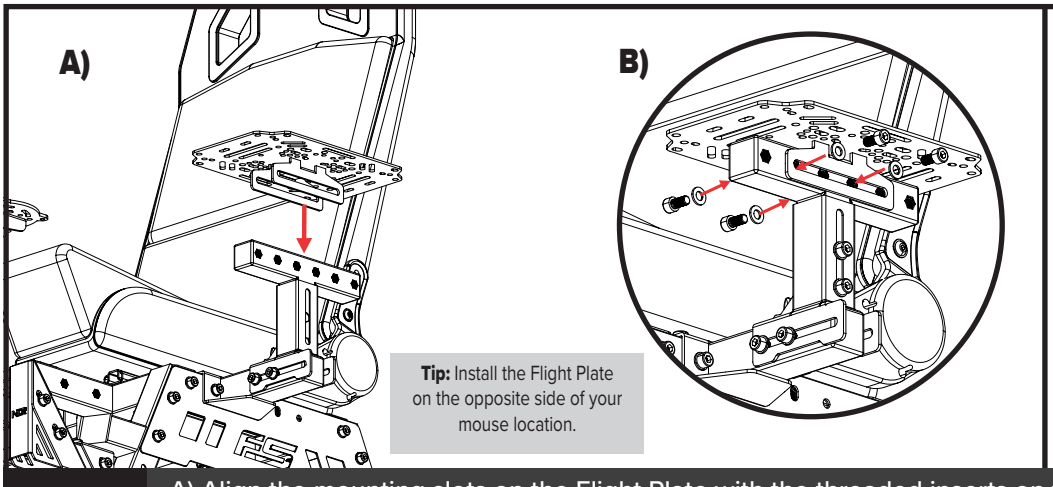

Tip: Install the Flight Plate on the opposite side of your mouse location.

PARTS:

- 1 x Flight Plate

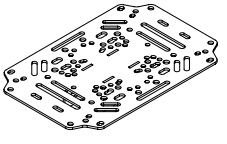

- 4 x M8 16mm Sockethead Bolts

- 4 x M8 Washers

14 A) Align the mounting slots on the Flight Plate with the threaded inserts on the Telescoping Inner Arm.
B) Bolt through and secure with 4 x M8 Bolts and Washers.

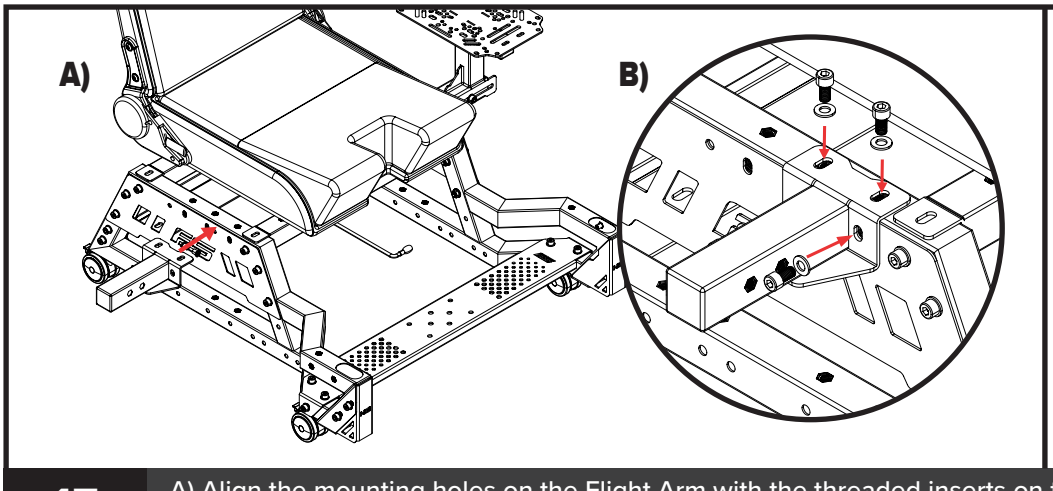

PARTS:

- 1 x Flight Arm

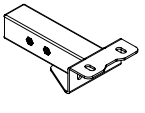

- 4 x M8 16mm Sockethead Bolts

- 4 x M8 Washers

15 A) Align the mounting holes on the Flight Arm with the threaded inserts on the Frame Member.
B) Bolt through and secure with 4 x M8 Bolts and Washers.

Video Instruction: bit.ly/nlrbuild

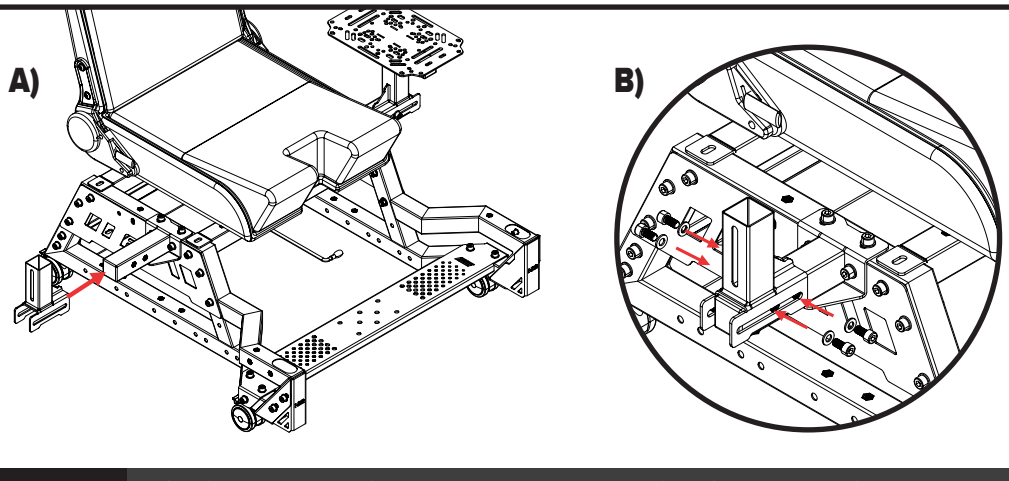

PARTS:

- 1 x Telescoping Outer Arm

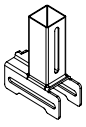

- 4 x M8 16mm Sockethead Bolts

- 4 x M8 Washers

16 A) Align the mounting slots on the Telescoping Outer Arm with the threaded inserts on the Flight Arm.
B) Bolt through and secure with 4 x M8 Bolts and Washers.

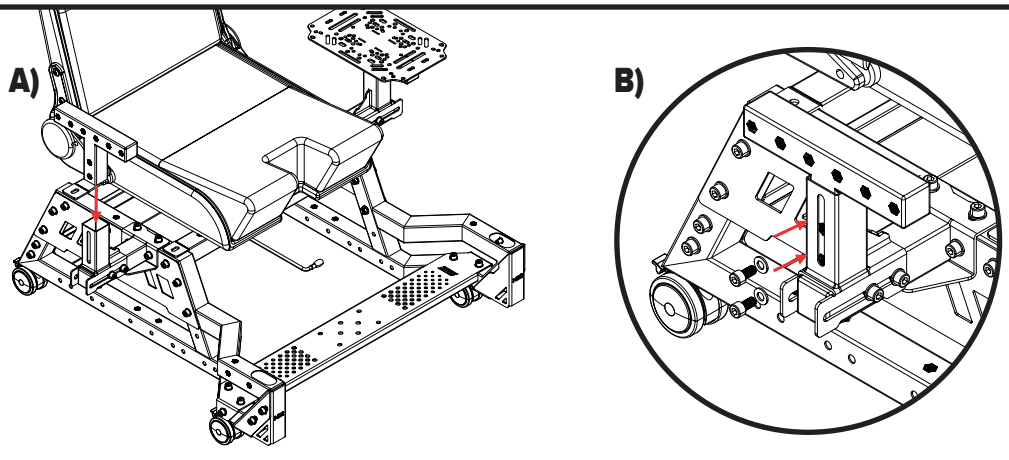

PARTS:

- 1 x Telescoping Inner Arm

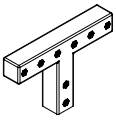

- 2 x M8 16mm Sockethead Bolts

- 2 x M8 Washers

17 A) Align the threaded inserts on the Telescopic Inner Arm with the mounting slot on the Telescoping Outer Arm.
B) Bolt through and secure with 2 x M8 Bolts and Washers.

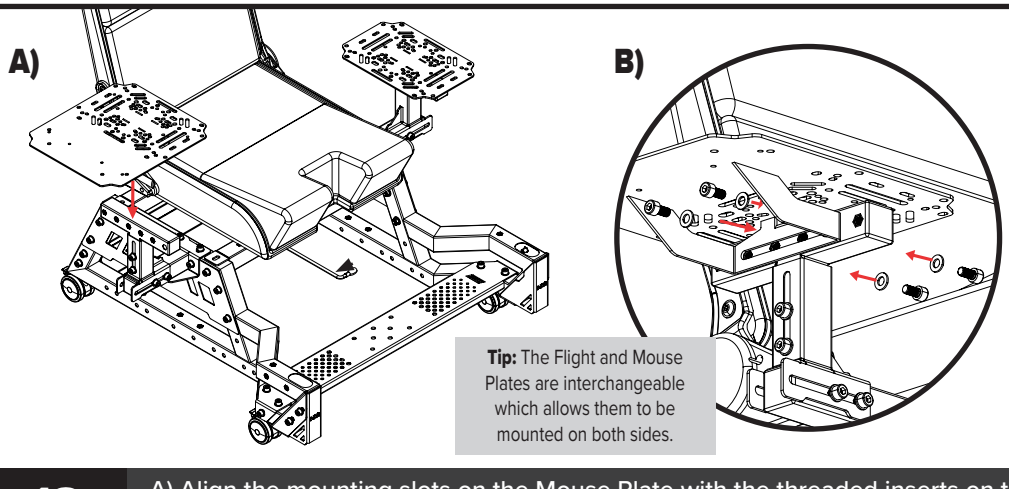

Tip: The Flight and Mouse Plates are interchangeable which allows them to be mounted on both sides.

PARTS:

- 1 x Mouse Plate

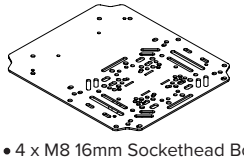

- 4 x M8 16mm Sockethead Bolts

- 4 x M8 Washers

18 A) Align the mounting slots on the Mouse Plate with the threaded inserts on the Telescoping Inner Arm.
B) Bolt through and secure with 4 x M8 Bolts and Washers.

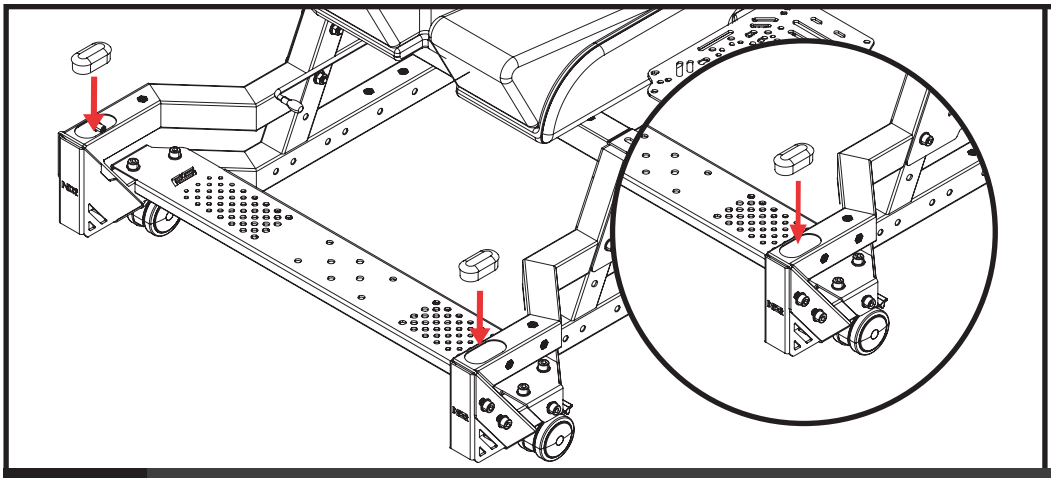

PARTS:

- 2 x Plastic Caps

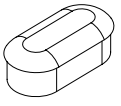

19 Align the Plastic Caps with the Bolt cut-outs on the Frame Members and press them on to fit.

EXTENDED HOTAS MOUNT INSTALLATION

(RECOMMENDED FOR EXTENDED HOTAS STICKS)

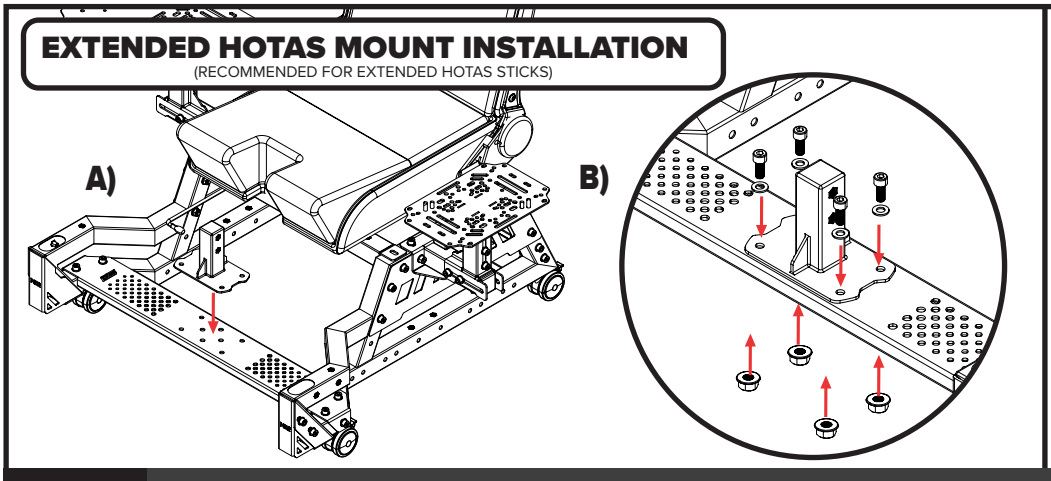

PARTS:

- 1 x HOTAS Extension Mount

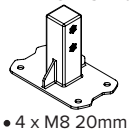

- 4 x M8 20mm Sockethead Bolts

- 4 x M8 Washers

- 4 x M8 Flange Nuts

20 A) Align the mounting holes on the HOTAS Extension Mount with the mounting holes on the Safety Step.
B) Bolt through and secure with 4 x M8 Bolts, Washers and Flange Nuts.

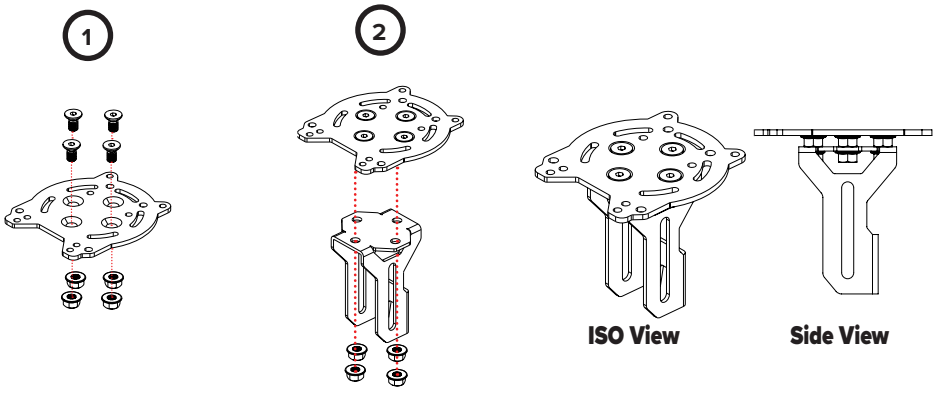

PARTS:

- 1 x HOTAS Extension Adjustment Bracket

- 1 x HOTAS Plate

- 4 x M8 25mm Countersunk Bolts

- 8 x M8 Flange Nuts

21 1) Bolt through the HOTAS Plate and secure with 4 x M8 Bolts and Flange Nuts 2) Align the HOTAS Plate Assembly with the mounting holes on the HOTAS Extension Adjustment Bracket and secure with 4 x M8 Flange Nuts.

Video Instruction: bit.ly/nlrbuild

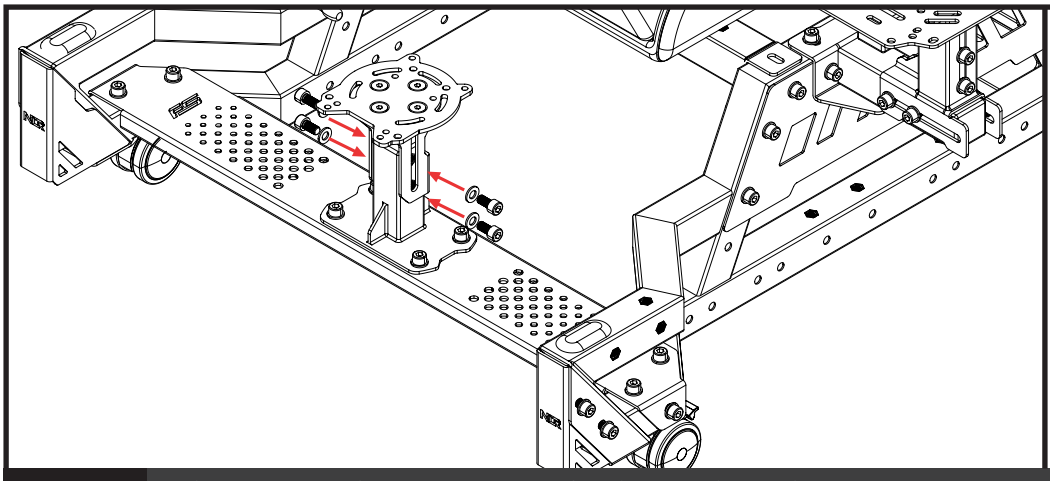

PARTS:

- 4 x M8 16mm Sockethead Bolts

- 4 x M8 Washers

22 Align the mounting slots on the HOTAS Extension Adjustment Bracket assembly with the threaded inserts on the HOTAS Extension Mount. Bolt through and secure with 4 x M8 Bolts and Washers.

HOTAS EXTENSION MOUNT ADJUSTMENT

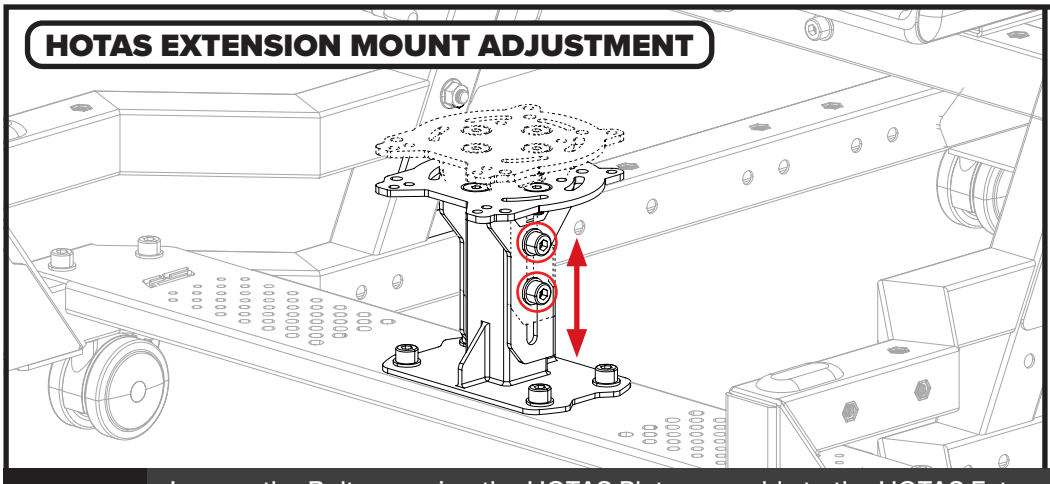

PARTS:

- NIL

23 Loosen the Bolts securing the HOTAS Plate assembly to the HOTAS Extension Mount. Adjust to the desired height and tighten to secure.

HOTAS MOUNT INSTALLATION

(RECOMMENDED FOR REGULAR HOTAS STICKS)

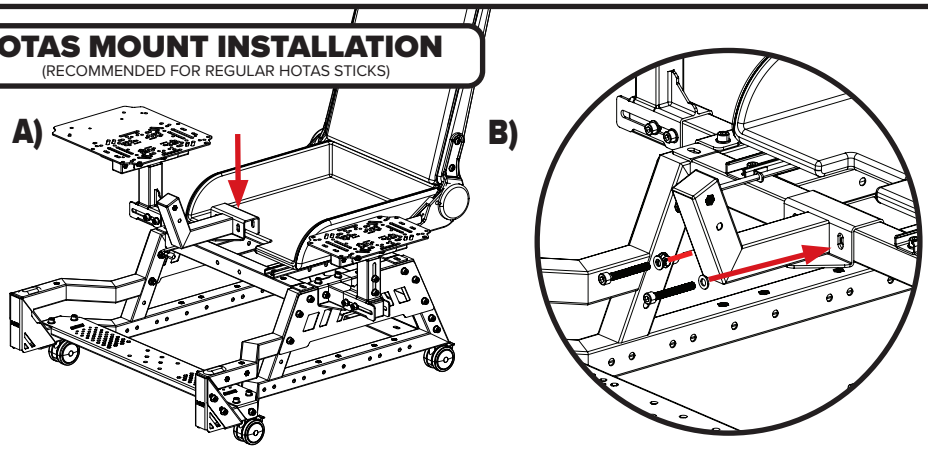

PARTS:

- 1 x Centre Pole Mount

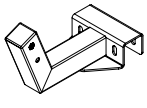

- 2 x M8 60mm Sockethead Bolts

- 2 x M8 Washers

- 2 x M8 Flange Nuts

24 A) Uninstall the Seat Bottom Cushion. Align the mounting holes on the Centre Pole Mount with the mounting holes on the H-Frame.
B) Bolt through and secure with 2 x M8 Bolts, Washers and Flange Nuts.

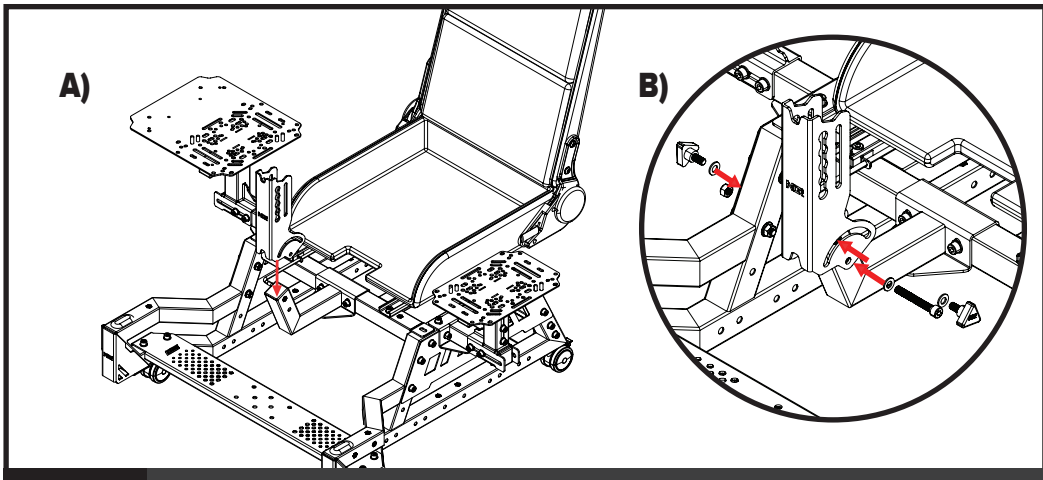

PARTS:

- 1 x Centre Pole Bracket

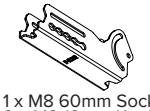

- 1 x M8 60mm Sockethead Bolt
- 2 x M8 12mm Knobs

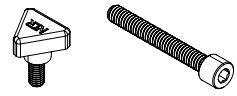

- 3 x M8 Washers

- 1 x M8 Ny-lock Nut

25

A) Align the mounting holes on the Centre Pole Bracket with the mounting slots and inserts on the Centre Pole Mount.
B) Bolt through and secure with 2 x M8 Knobs and Washers & 1 x M8 Bolt, Ny-lock Nut and Washer.

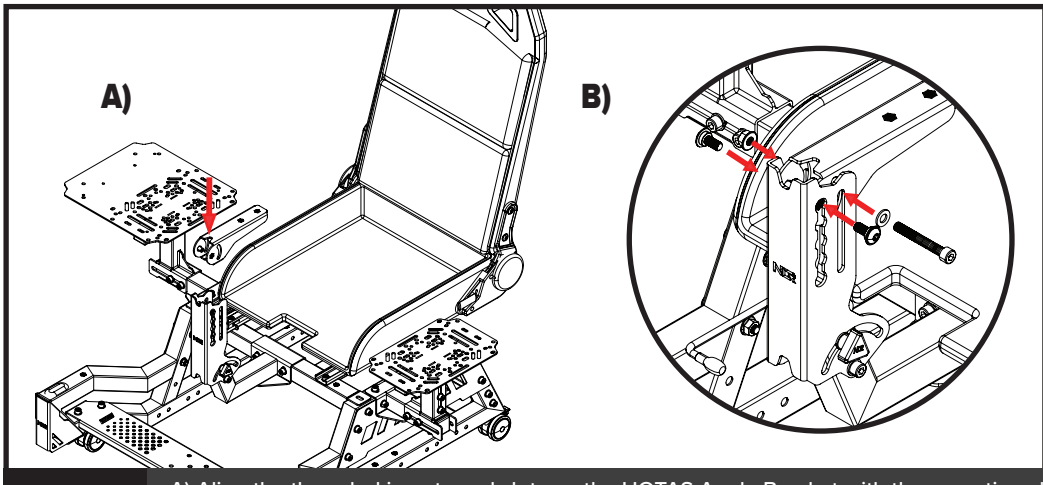

PARTS:

- 1 x HOTAS Angle Bracket

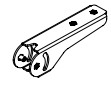

- 1 xM8 55mm Sockethead Bolt
- 2 x M8 Shoulder Bolts

- 1 x M8 Washer

- 1 x M8 Flange Nut

26

A) Align the threaded inserts and slots on the HOTAS Angle Bracket with the mounting slots on the Centre Pole Bracket.
B) Bolt through and secure with 1 x M8 Bolt, 2 x M8 Shoulder Bolts, 1 x Washer and Flange Nut.

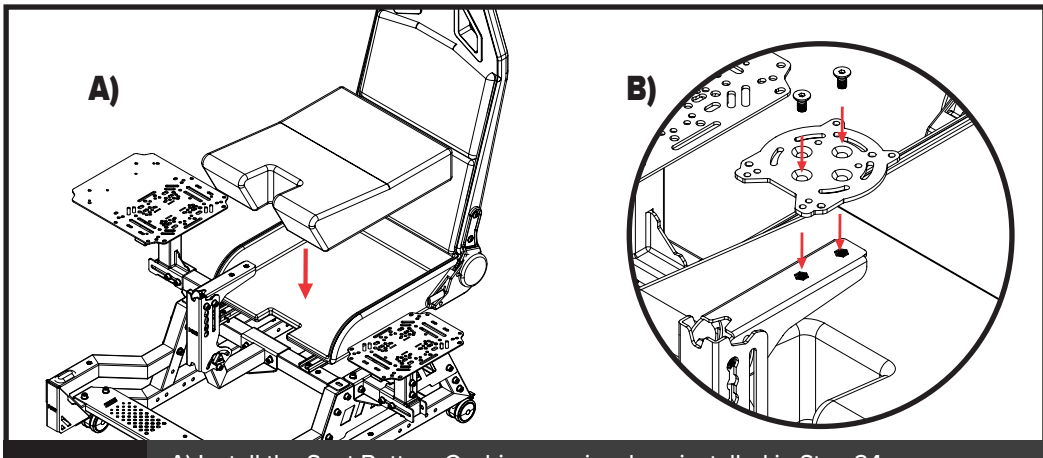

PARTS:

- 1 x HOTAS Plate

- 2 x M8 16mm Countersunk Bolts

27

A) Install the Seat Bottom Cushion previously uninstalled in Step 24.
B) Align the mounting holes on the HOTAS Plate with the threaded inserts on the HOTAS Angle Bracket. Bolt through and secure with 2 x M8 Bolts.

Video Instruction: bit.ly/nlrbuild

CENTRE POLE BRACKET ADJUSTMENT

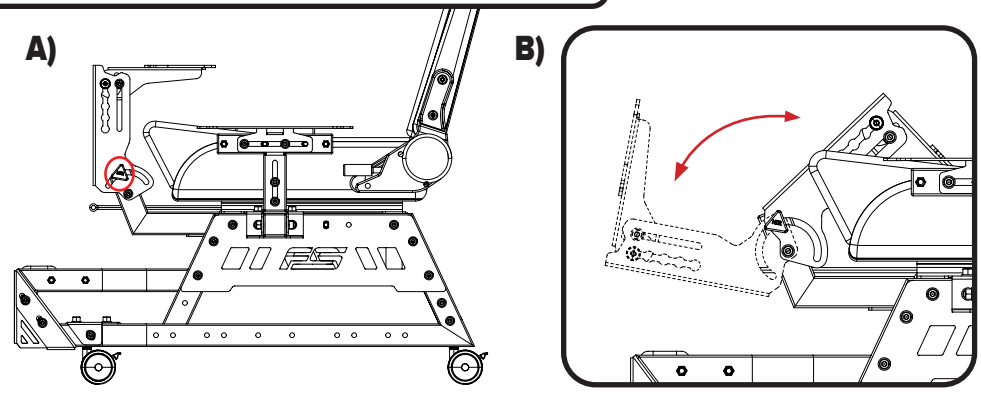

PARTS:

- NIL

28 A) Loosen the Knobs securing the Centre Pole Bracket to the Centre Pole Mount.
B) Adjust to the desired angle and tighten the Knobs to secure.

HOTAS ANGLE ADJUSTMENT

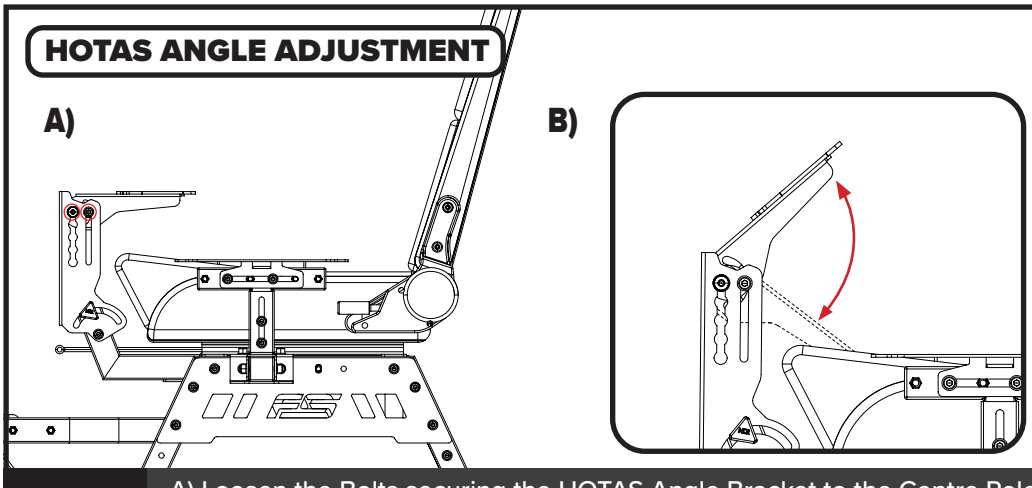

PARTS:

- NIL

29 A) Loosen the Bolts securing the HOTAS Angle Bracket to the Centre Pole Bracket.
B) Adjust to the desired angle and tighten the Bolts to secure.

HOTAS BRACKET HEIGHT ADJUSTMENT

Note: Ensure the shoulder on the Shoulder Bolt is properly secured in the slot to avoid slipping.

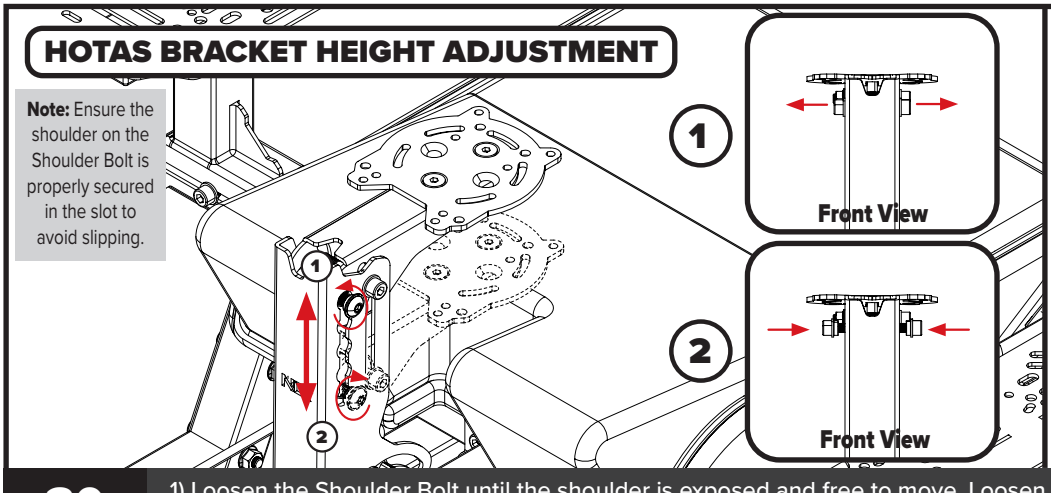

PARTS:

- NIL

30 1) Loosen the Shoulder Bolt until the shoulder is exposed and free to move. Loosen the M8 Bolts to allow movement. 2) Adjust to the desired height and tighten both the M8 Bolt and Shoulder Bolt to secure.

FLIGHT SIMULATOR PRO SETUP

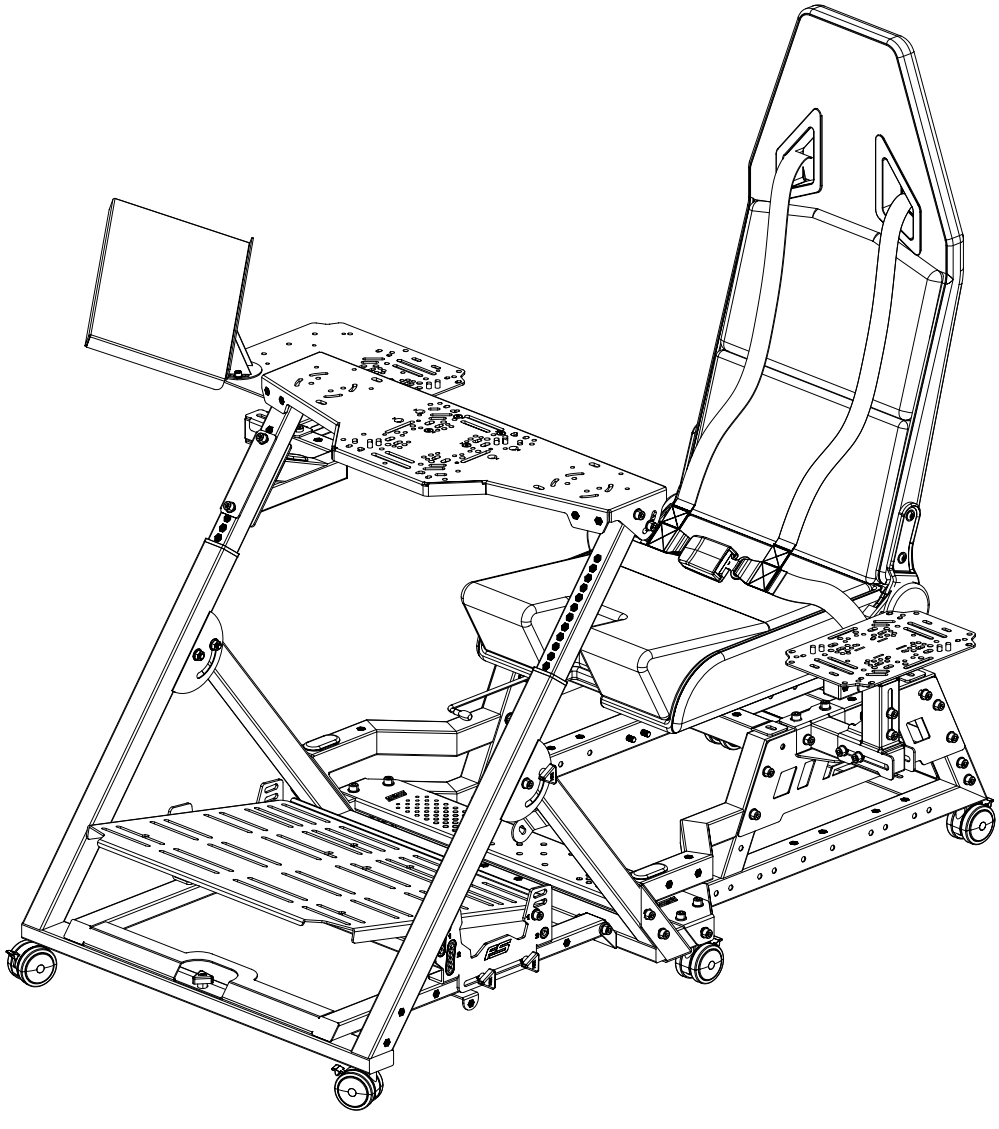

Video Instruction: bit.ly/nlrbuild

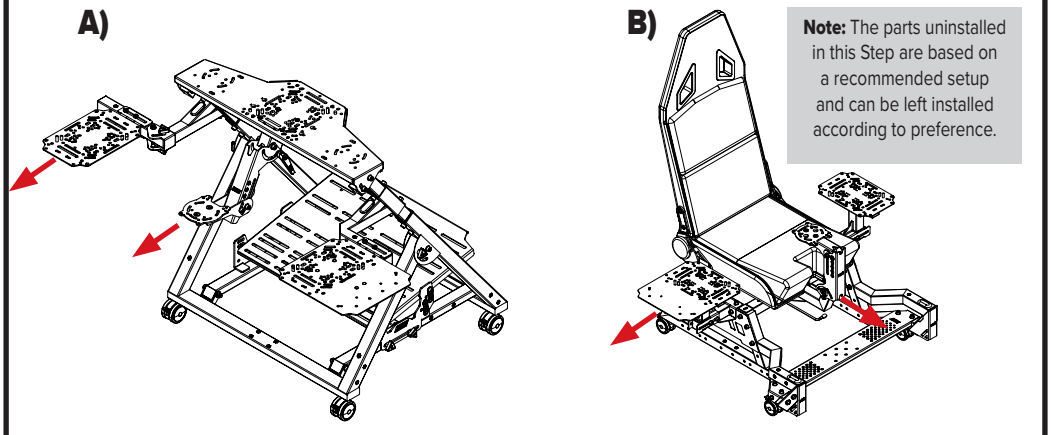

PARTS:

- Flight Stand Pro Assembly

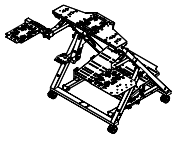

- Flight Seat Pro Assembly

31 A) Uninstall the Swivel Flight Arm Assembly, and the HOTAS Centre Pole Assembly from the Frame of the Flight Stand Pro.
B) Uninstall the Mouse Plate Assembly, and the HOTAS Centre Pole Assembly from the Frame of the Flight Seat Pro.

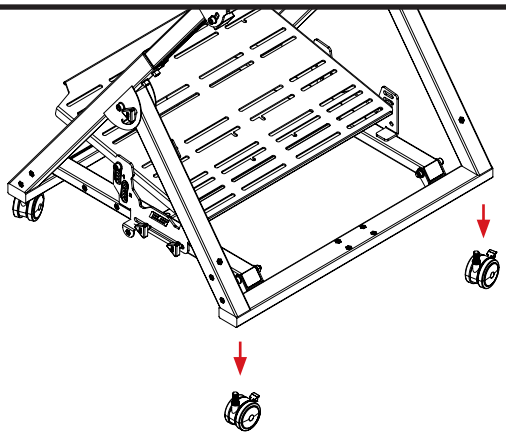

PARTS:

- NIL

32 Uninstall 2 x Rear Castor Wheels and Square Washers from the Flight Stand Pro Assembly.

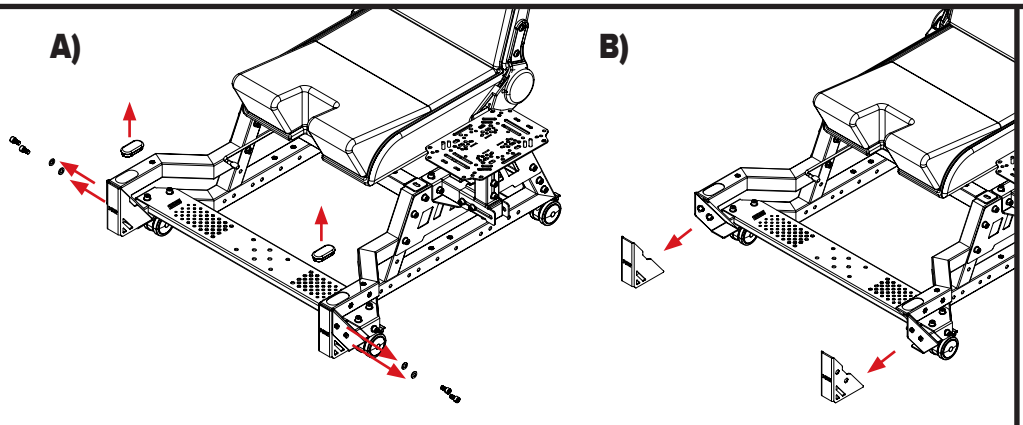

PARTS:

- NIL

33 A) Uninstall 4 x Bolts and Washers securing the Steel Safety Caps to the Flight Seat Pro Frame. Remove the Plastic Caps.
B) Uninstall the 2 x Steel Safety Caps.

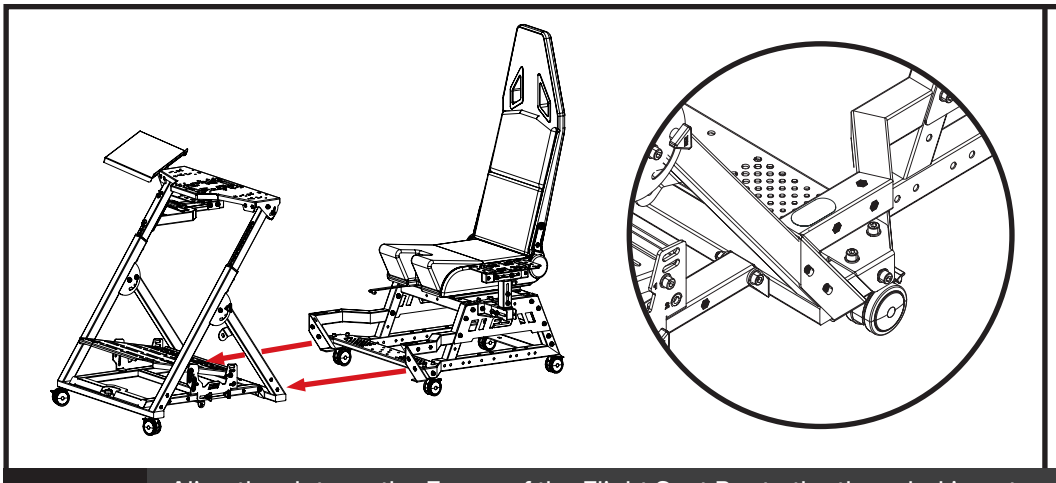

PARTS:

- NIL

34 Align the slots on the Frame of the Flight Seat Pro to the threaded inserts on the Frame of the Flight Stand Pro.

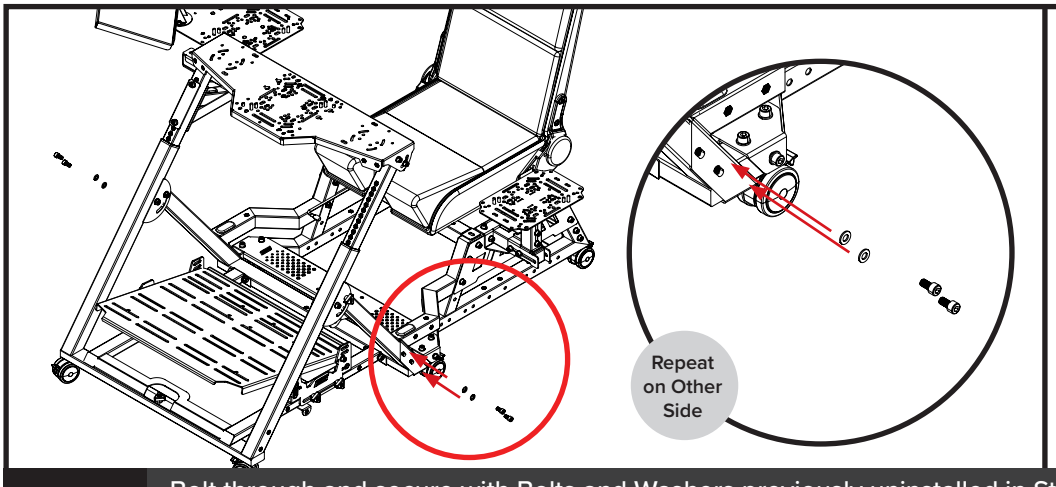

PARTS:

- NIL

35 Bolt through and secure with Bolts and Washers previously uninstalled in Step 33a. Repeat on the other side.

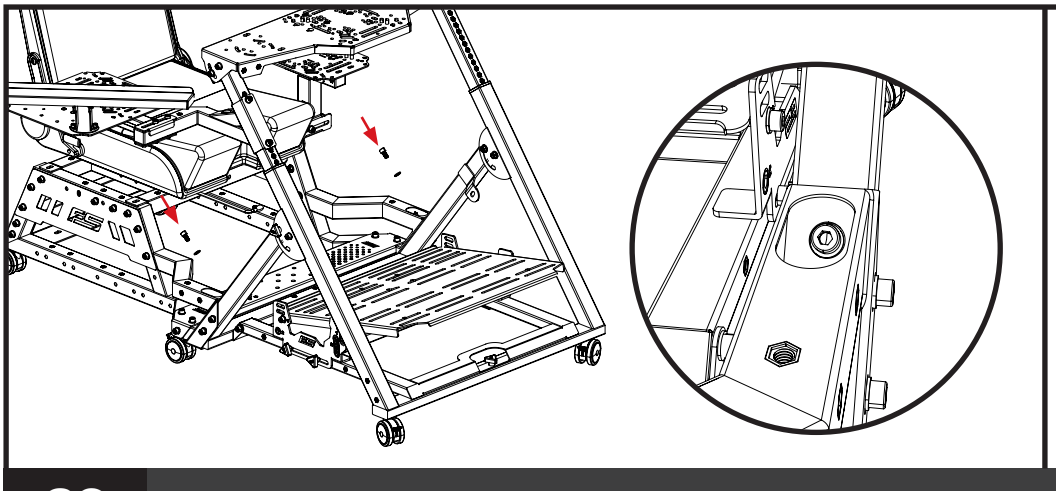

PARTS:

- 2 x M8 16mm Sockethead Bolts

- 2 x M8 Washers

36 Bolt through the mounting cut-outs and secure with 2 x M8 Bolts and Washers.

Video Instruction: bit.ly/nlrbuild

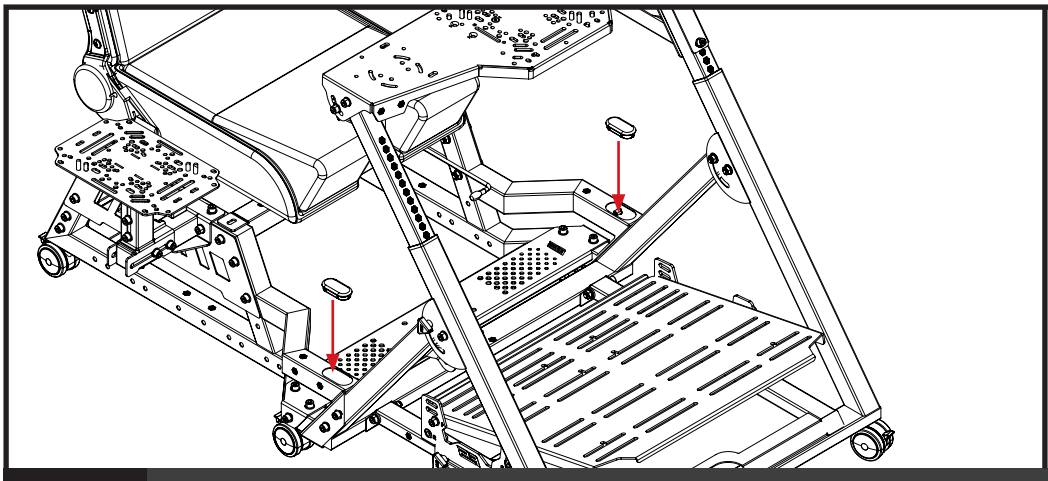

PARTS:

- NIL

37 Re-install Plastic Caps previously uninstalled in Step 33a.

SEAT BELT INSTALLATION

A)

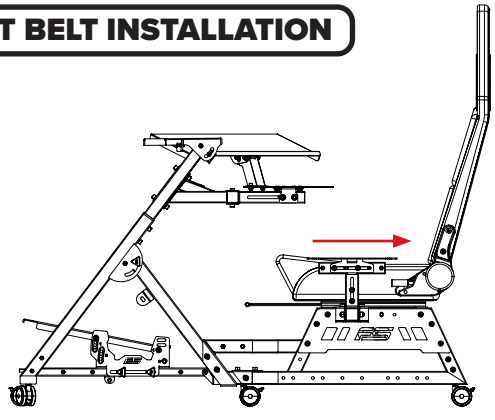

B)

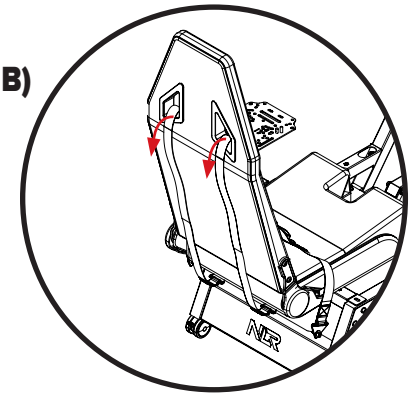

PARTS:

- 1 x Seat Belt

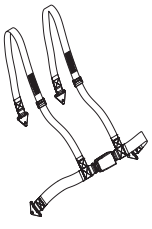

38 A) Slide the Seat all the way backwards.
B) Thread the Seat Belt through Seat Belt cut outs on the Flight Seat.

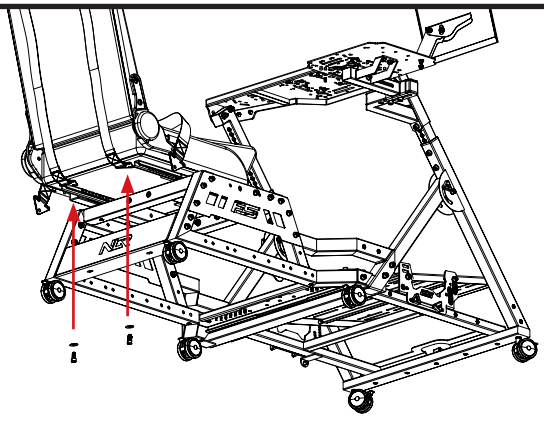

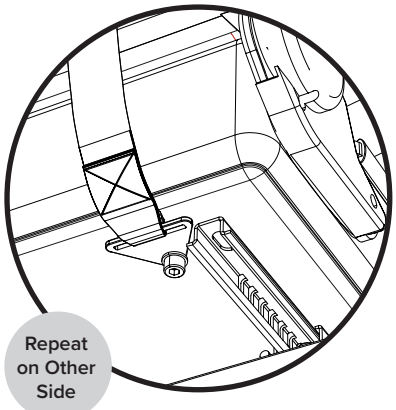

PARTS:

- 2 x M8 16mm Sockethead Bolts

- 2 x M8 Washers

39 Align the Seat Belt mounting plates with the threaded inserts on the bottom of the Flight Seat. Bolt through and secure with 2 x M8 Bolts and Washers.

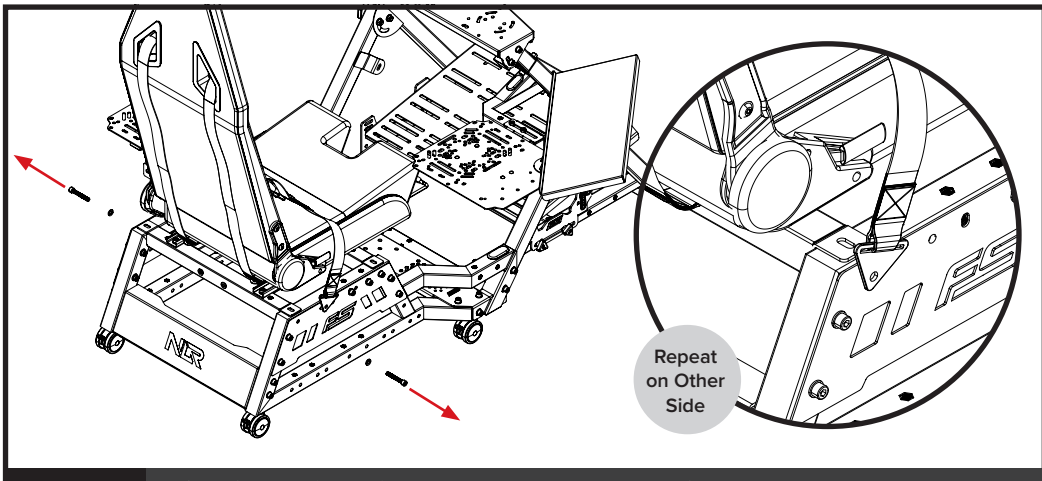

PARTS:

- NIL

40 A) Uninstall 2 x M8 Bolts and Washers securing the H Frame to the Frame.
B) Align the Seat Belt end plates to the mounting holes on the Frame.

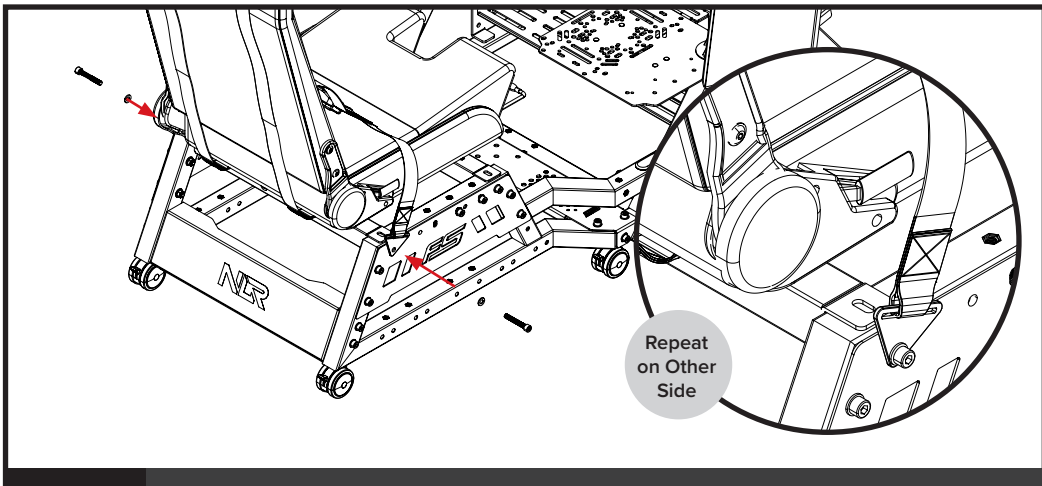

PARTS:

- NIL

41 Secure the Seat Belt end plates with the Bolts and Washers previously uninstalled in Step 40a.

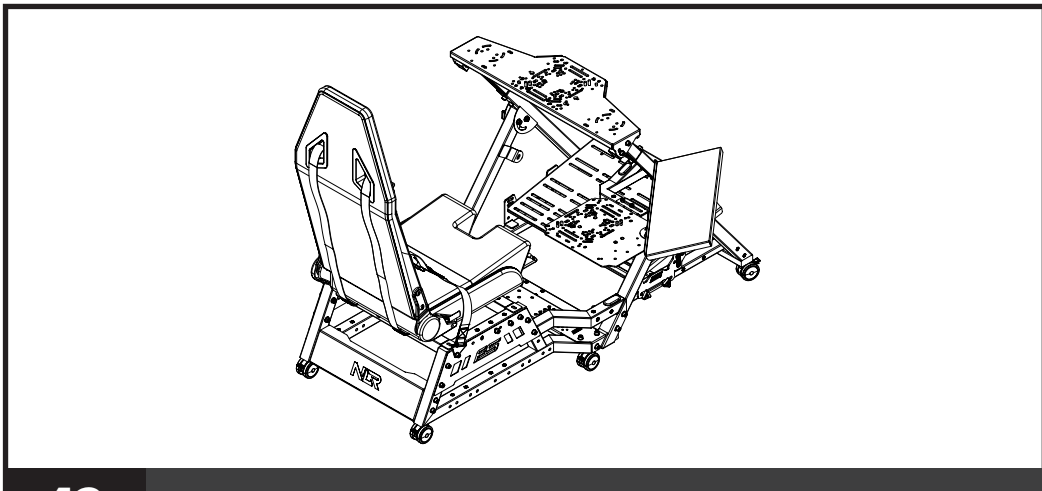

PARTS:

- NIL

42 Your Setup is complete.

Video Instruction: bit.ly/nlrbuild

MOTION PLUS PLATFORM INSTALLATION

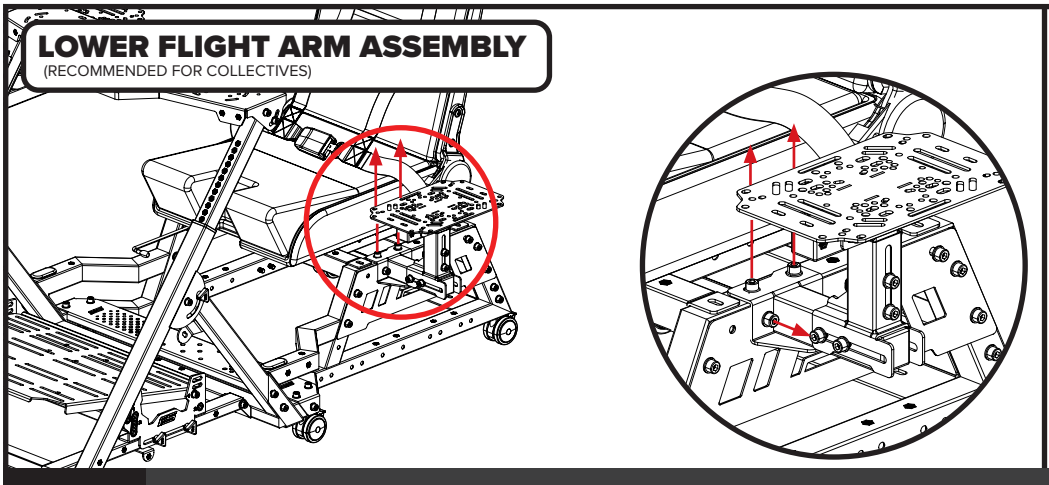

PARTS:

- NIL

43 Uninstall the Bolts and Washers securing the Flight Arm Assembly to the Frame and remove it.

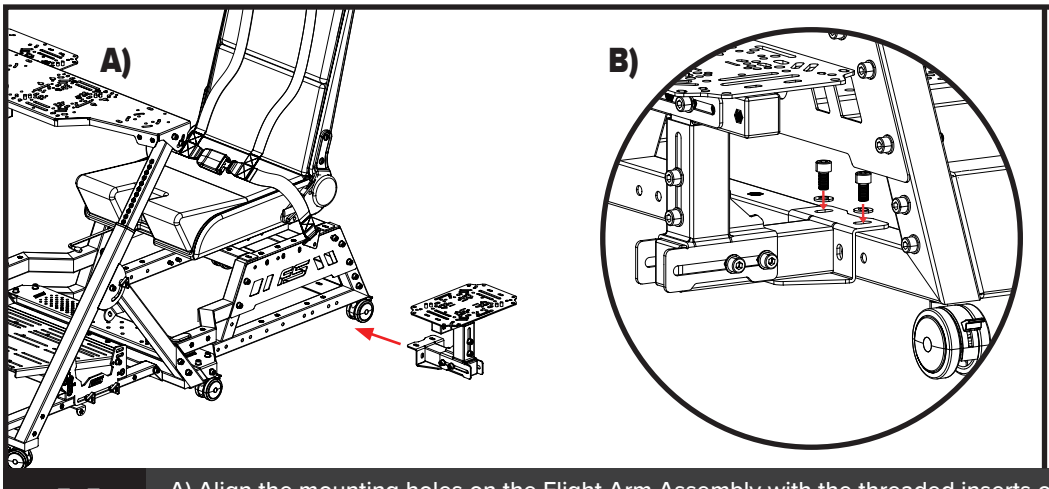

PARTS:

- NIL

44 A) Align the mounting holes on the Flight Arm Assembly with the threaded inserts on the bottom rail of the Frame.
B) Bolt through and secure with 2 x M8 Bolts and Washers previously uninstalled in Step 43.

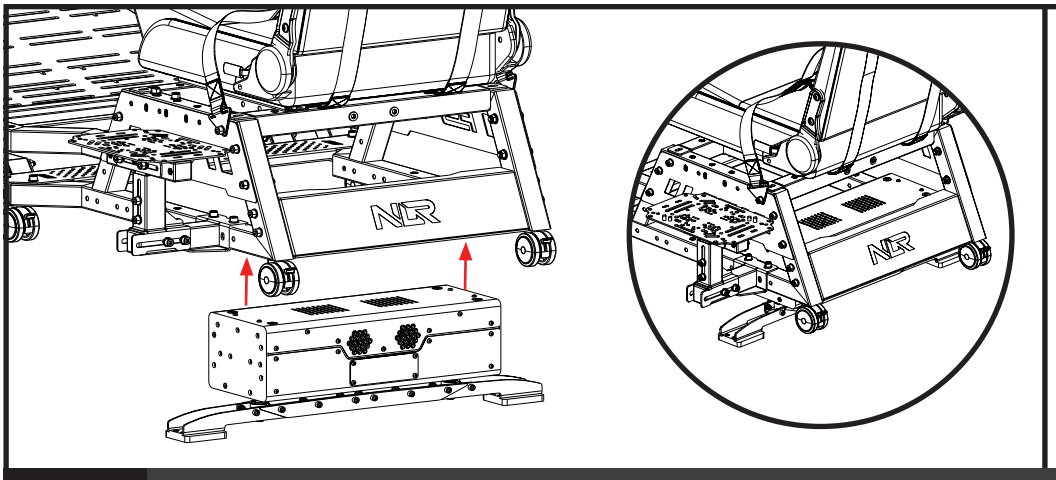

PARTS:

- NIL

45 Align the threaded inserts on the Motion Plus Platform with the mounting holes on the Frames.

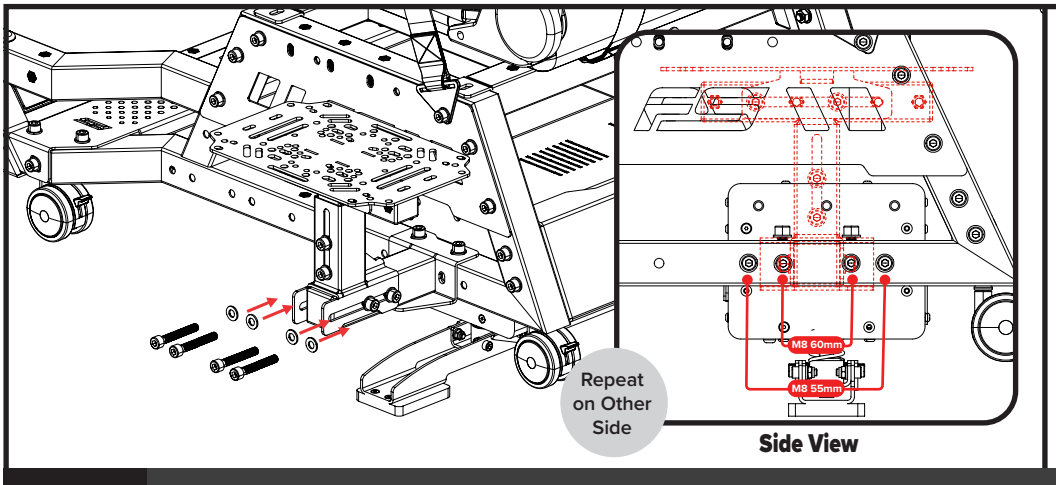

PARTS:

- 2 x M8 55mm Sockethead Bolts

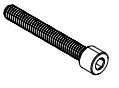

- 2 x M8 60mm Sockethead Bolts

- 4 x M8 Washers

46 Bolt through and secure with 4 x M8 Bolts and Washers. Repeat on the other side.

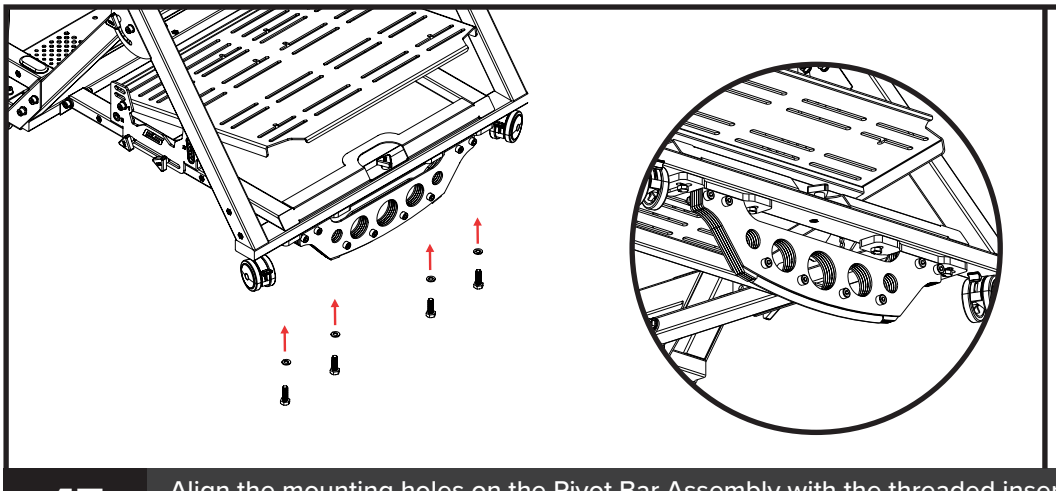

PARTS:

- 4 x M8 25mm Hex Head Bolts (included in the Motion Plus Platform kit of parts)

- 4 x M8 Washers (included in the Motion Plus Platform kit of parts)

47 Align the mounting holes on the Pivot Bar Assembly with the threaded inserts on the Flight Stand Pro. Bolt through and Secure with 4 x M8 Bolts and Washers.

Video Instruction: bit.ly/nlrbuild

BUTTKICKER POLE INSTALLATION

(SKIP TO STEP 44 FOR MOTION V3 PLATFORM INSTALLATION)

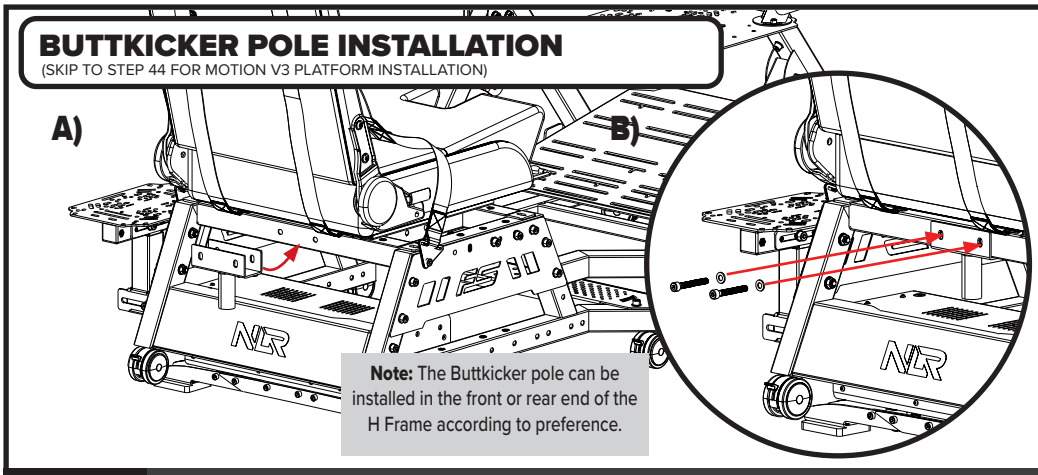

PARTS:

- 1 x Buttkicker Pole
- 2 x M8 60mm Sockethead Bolts
- 2 x M8 Washers
- 2 x M8 Flange Nuts

48 A) Align the mounting holes on the Buttkicker pole with the holes on the H Frame.
B) Bolt through and secure with 2 x M8 Bolts, Washers and Flange Nuts.

MOTION V3 PLATFORM INSTALLATION

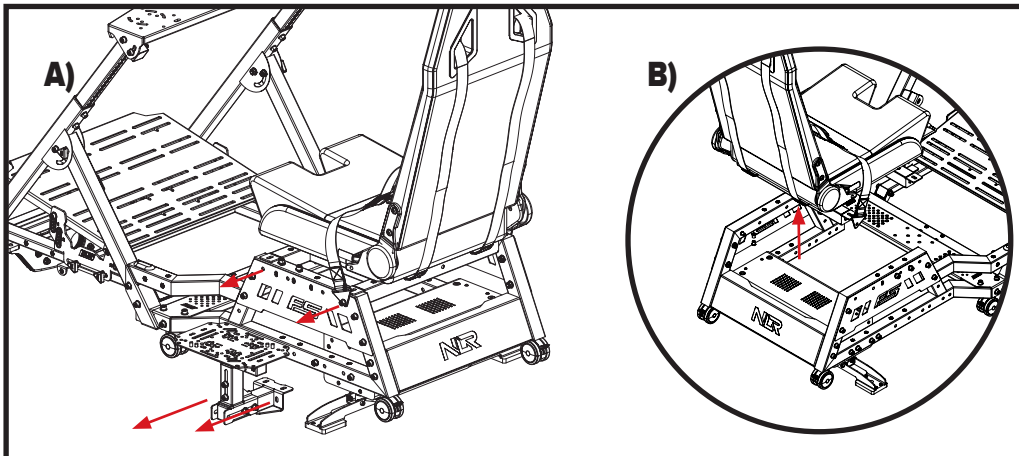

PARTS:

- NIL

49 A) Uninstall Bolts securing the Flight Arm Assembly and the H Frame to the Frame Members. Remove the Flight Arm Assembly.
B) Remove the Flight Seat Assembly.

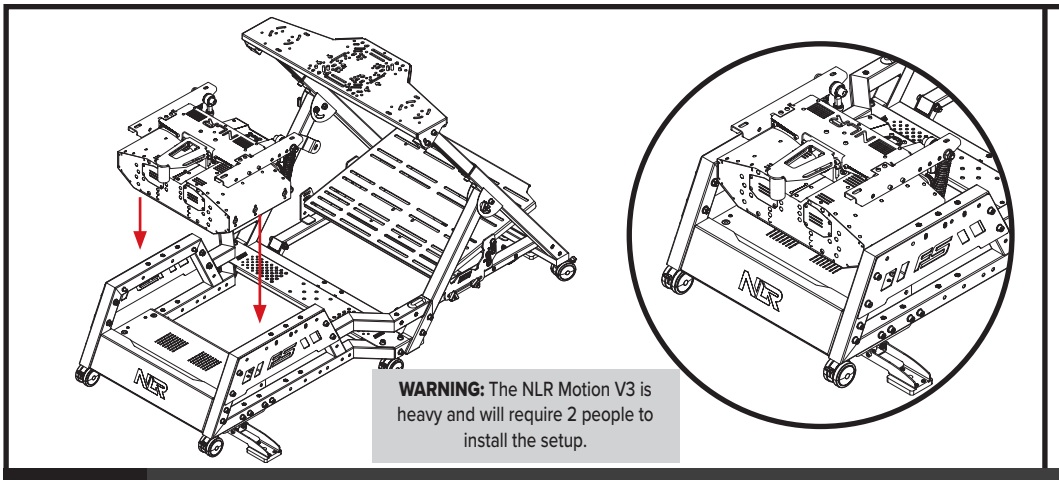

PARTS:

- NIL

50 Align the Motion V3 unit with the mounting holes on the Frame.

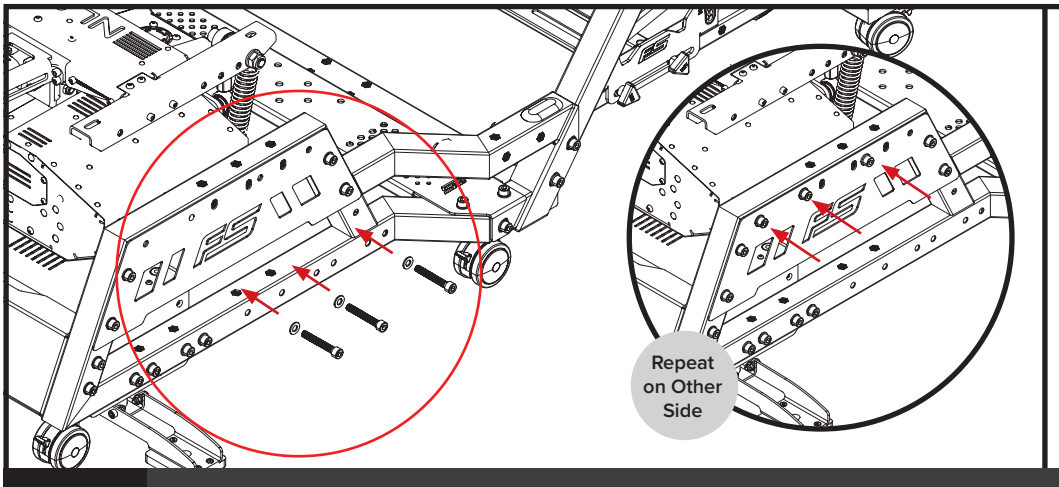

PARTS:

- 6 x M8 55mm Sockethead Bolts

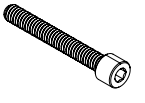

- 6 x M8 Washers

51 Bolt through and secure with 6 x M8 Bolts and Washers.

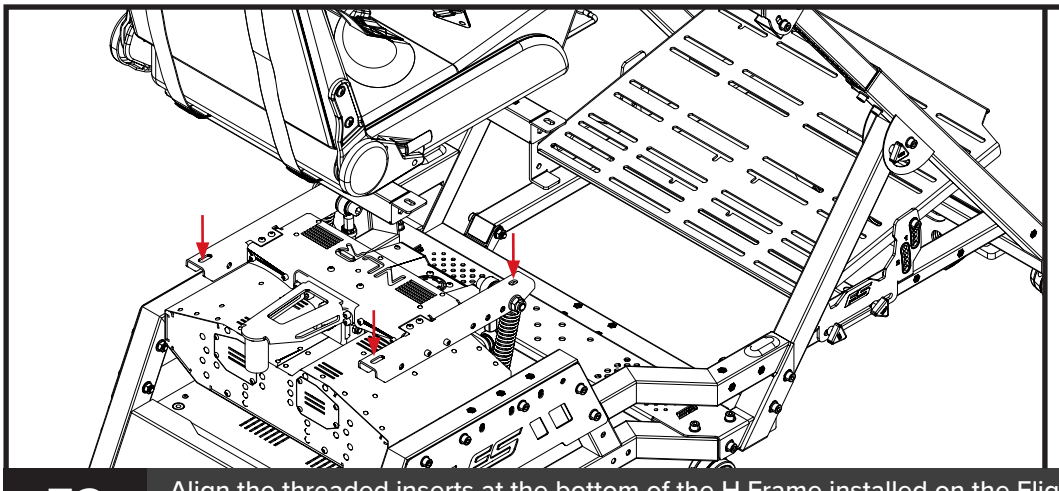

PARTS:

- NIL

52 Align the threaded inserts at the bottom of the H Frame installed on the Flight Seat with the mounting slots on the Motion V3 Platform.

Video Instruction: bit.ly/nlrbuild

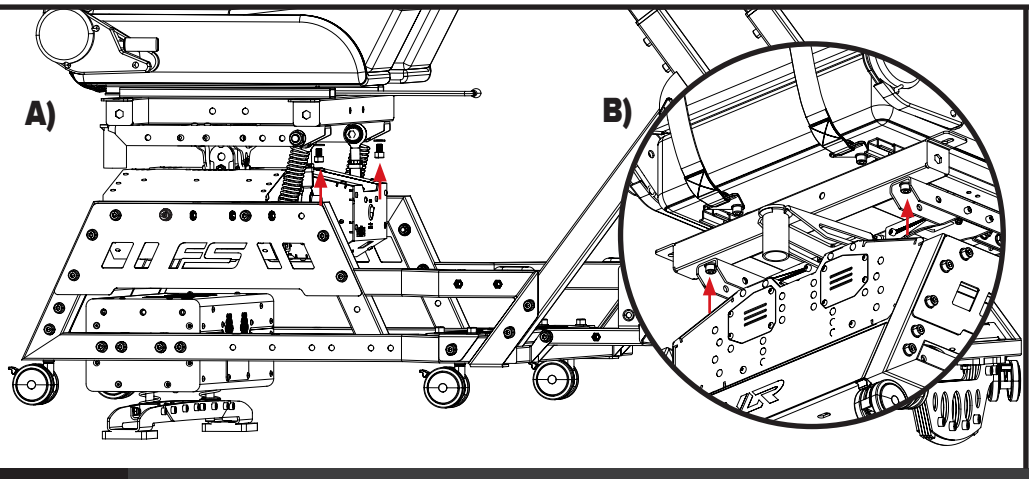

PARTS:

- 4 x M8 16mm Sockethead Bolts

- 4 x M8 Washers

53 A) Bolt through the front mounting holes of the Motion V3 platform and secure with 2 x M8 Bolts and Washers.
B) Bolt through the rear mounting holes of the Motion V3 platform and secure with 2 x M8 Bolts and Washers.

SEAT BELT INSTALLATION

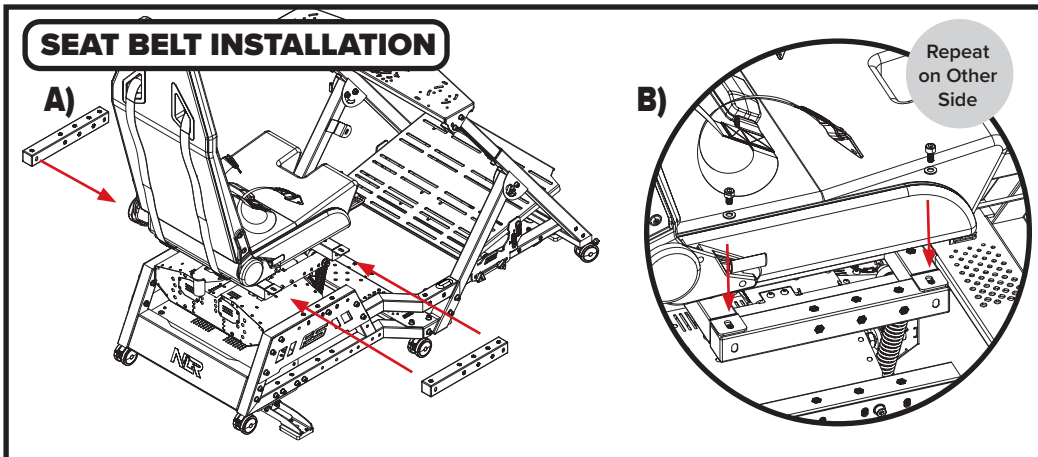

PARTS:

- 2 x Motion V3 Mounting Arm

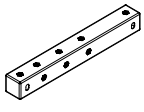

- 4 x M8 16mm Sockethead Bolts

- 4 x M8 Washers

54 A) Align the threaded inserts on the Motion V3 Mounting Arm with the mounting holes on the H Frame.
B) Bolt through and secure with 2 x M8 Bolts and Washers. Repeat on the other side.

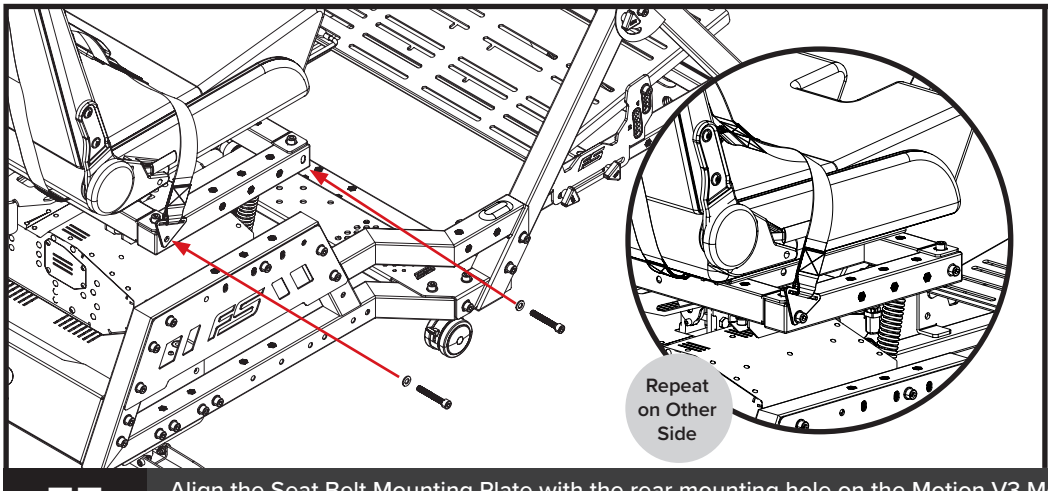

PARTS:

- 4 x M8 55mm Sockethead Bolts

- 4 x M8 Washers

55 Align the Seat Belt Mounting Plate with the rear mounting hole on the Motion V3 Mounting Arm. Bolt through the Seat Mounting Plate at the rear and secure with 2 x M8 Bolts and Washers. Repeat on the other side.

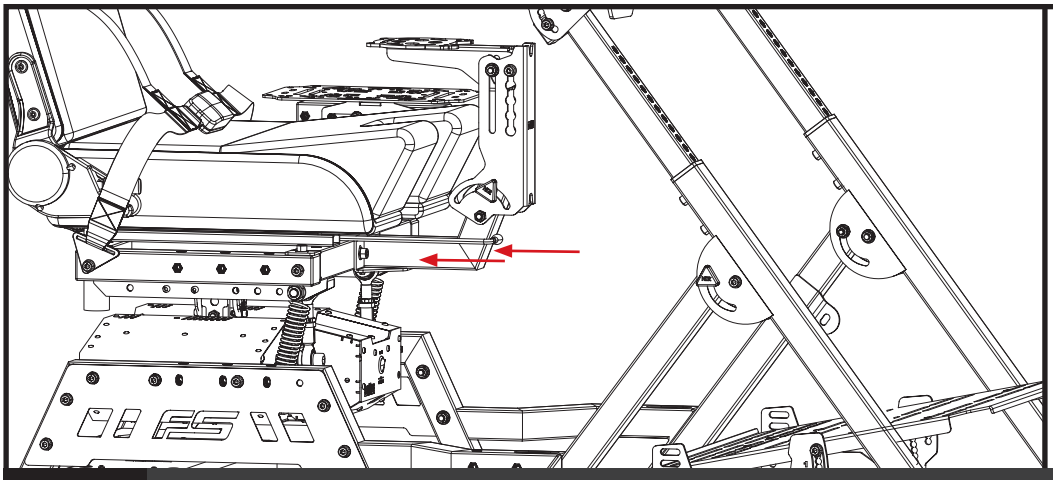

PARTS:

- NIL

56 Install the HOTAS Mount Assembly to the H Frame. Please refer to Step 24 to 27 for HOTAS Mount Assembly.

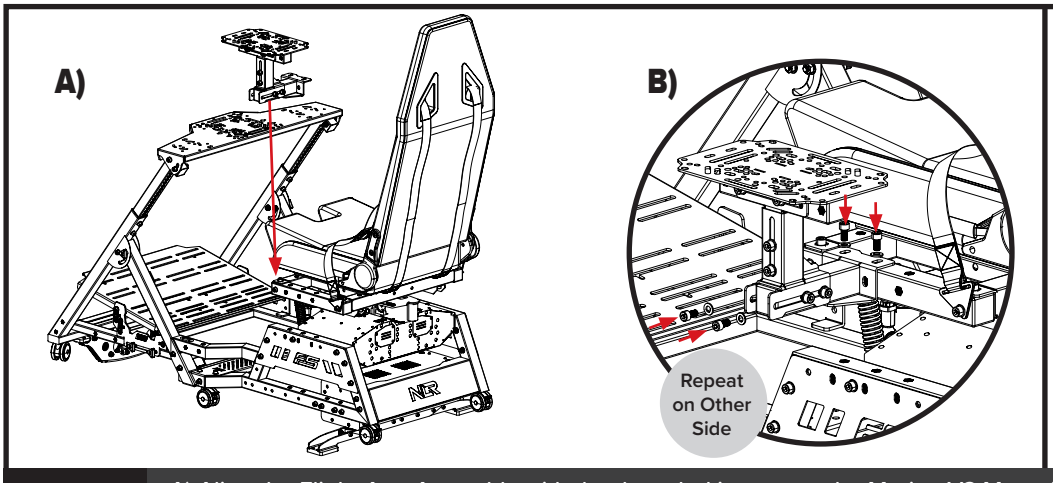

PARTS:

- 8 x M8 16mm Sockethead Bolts

- 8 x M8 Washers

57 A) Align the Flight Arm Assembly with the threaded inserts on the Motion V3 Mounting Arm.
B) Bolt through and secure with 4 x M8 Bolts and Washers. Repeat the same for the Mouse Plate Assembly.

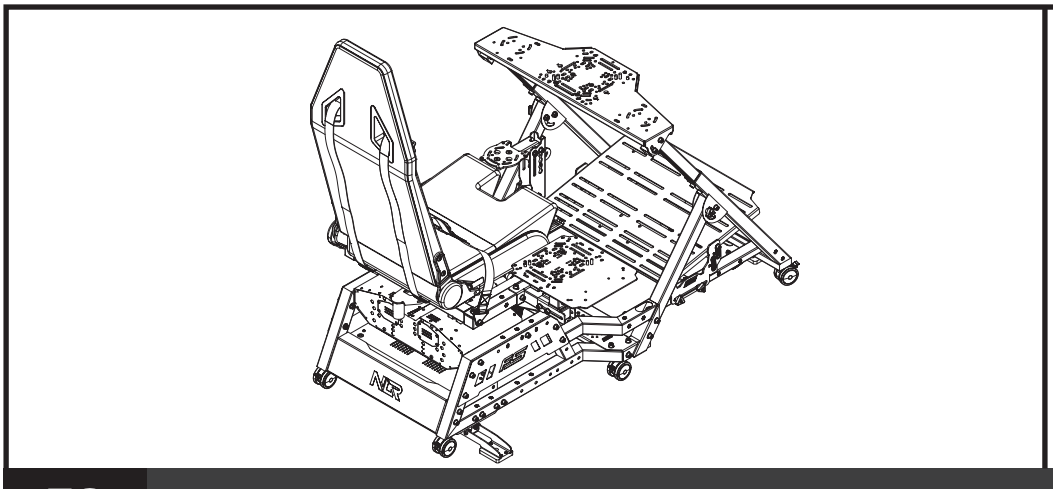

PARTS:

- NIL

58 Your setup is complete.

Video Instruction: bit.ly/nlrbuild

FLIGHT ARM ADJUSTMENT

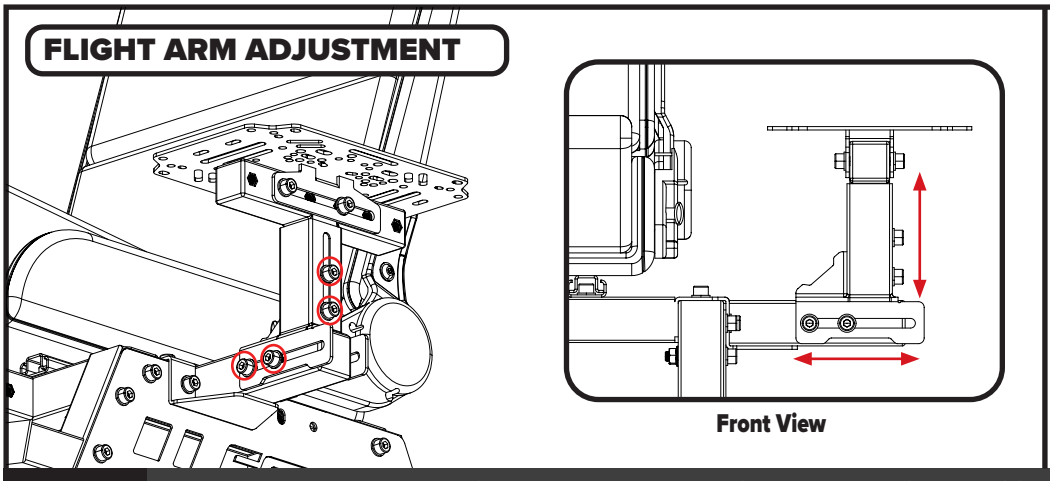

PARTS:

- NIL

59 Loosen the Bolts on the Flight Arm Assembly, adjust to the desired position and tighten the Bolts to secure.

FLIGHT/MOUSE PLATE ADJUSTMENT

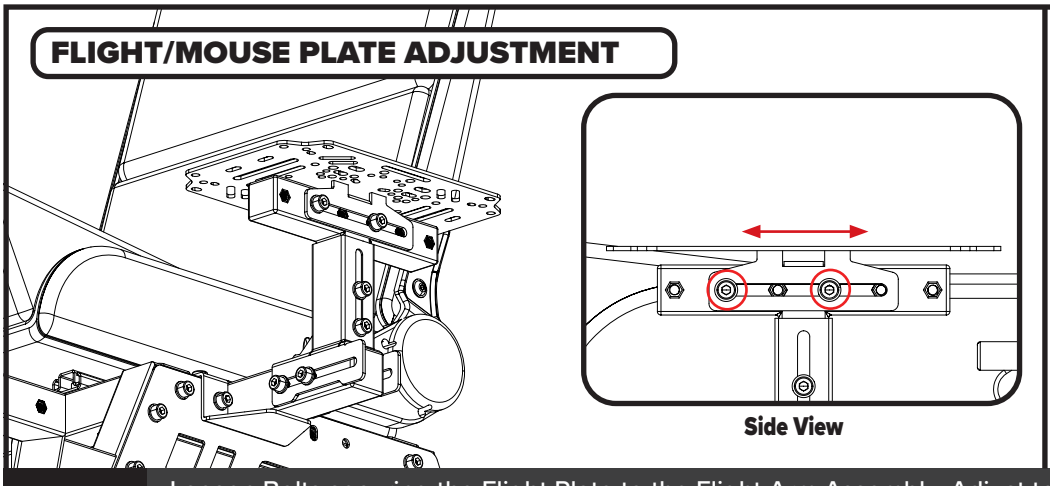

PARTS:

- NIL

60 Loosen Bolts securing the Flight Plate to the Flight Arm Assembly. Adjust to the desired position and tighten the Bolts to secure.

support@nextlevelracing.com

FLIGHT SEAT PRO
ENTRY LEVEL UPGRADE PATH

1

NLR Free Standing Keyboard & Mouse Stand

2

NLR HF8 Haptic Gaming Pad

3

NLR Lite Free Standing Monitor Stand

4

NLR Floor Mat

Video Instruction: bit.ly/nlrbuild

FLIGHT SEAT PRO
ADVANCED UPGRADE PATH

1

NLR Flight Stand Pro

2

NLR Free Standing Keyboard & Mouse Stand

3
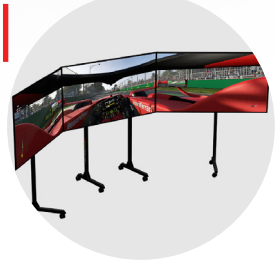
NLR Free Standing Triple Monitor Stand

4

NLR Floor Mat

5
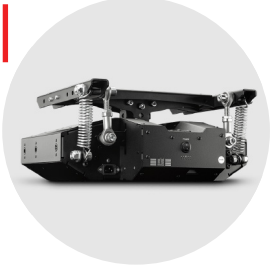
NLR Motion Platform V3

6

NLR Motion Plus Platform

WARNING

Please do not use power tools for assembly as over tightening can damage parts.

If you require further support, consult the installation video or contact us at support@nextlevelracing.com

Ensure all Castor Wheels are locked before sitting on the cockpit.

Do not force parts together.

Avoid cross threading bolts.

ASSISTANCE

ASSEMBLY VIDEO

bit.ly/nlrbuild

If you require further support with your product please contact our friendly team at: **support@nextlevelracing.com**

Video Instruction: bit.ly/nlrbuild

FR

FR-FRENCH
Manuel d'instructions FLIGHT SEAT PRO
Nous savons que vous avez hâte de commencer à voler ! Prenez votre temps avec les instructions et suivez ce guide pour assembler votre produit. Vous vous préparerez au succès en suivant le livret d'instructions pour optimiser pleinement votre produit.
VÉRIFICATIONS AVANT LE VOL
AVERTISSEMENT
• Veuillez ne pas utiliser d'outils électriques pour l'assemblage car un serrage excessif peut endommager les pièces.
• Si vous avez besoin d'une assistance supplémentaire, consultez la vidéo d'installation ou contactez-nous à support@nextlevelracing.com
• Assurez-vous que toutes les roues pivotantes sont verrouillées avant de vous asseoir sur le cockpit.
• Ne forcez pas les pièces ensemble.
• Évitez de fausser le filetage des boulons.
Si vous avez besoin d'aide avec votre produit, veuillez contacter notre équipe amicale à : support@nextlevelracing.com
AVERTISSEMENT RISQUE D'ÉTOUFFEMENT
Petites pièces non destinées aux enfants de moins de 3 ans ou à toute personne ayant tendance à mettre des objets non comestibles dans sa bouche.
COMMENCER
01 – Reportez-vous à l'image. A) Alignez les membres de cadre gauche et droit avec les inserts filetés sur le panneau d'extrémité. B) Boulonnez et fixez avec 2 boulons et rondelles M8. Répétez de l'autre côté.
02 – Reportez-vous à l'image. A) Alignez les trous de montage sur la marche de sécurité avec les inserts filetés sur le membre de cadre gauche et droit. B) Boulonnez et fixez avec 3 boulons et rondelles M8. Répétez de l'autre côté.
03 – Reportez-vous à l'image. A) Alignez les panneaux latéraux gauche et droit avec les trous de montage sur les éléments du cadre. B) Boulonnez et fixez avec 4 boulons M8, rondelles et écrous à embase. Répétez de l'autre côté.
04 – Reportez-vous à l'image. A) Alignez les inserts filetés sur le cadre en H avec les trous de montage sur les éléments du cadre. B) Boulonnez et fixez avec 2 boulons et rondelles M8. Répétez de l'autre côté.
05 – Reportez-vous à l'image. Alignez les roues pivotantes et les rondelles carrées avec les inserts filetés sur les éléments du châssis. Fixez et sécurisez à l'aide de la clé de 14 mm.
06 – Reportez-vous à l'image. A) Alignez les capuchons de sécurité en acier avec les trous de montage sur les éléments du cadre.
B) Boulonnez à travers les trous de montage et fixez avec 2 boulons et rondelles M8. Répétez de l'autre côté.
07 – Reportez-vous à l'image. A) Désinstallez les boulons préinstallés sur le dossier du siège.
B) Ajustez les inclinaisons du siège sur le bas du siège en position verticale.
08 – Reportez-vous à l'image. A) Alignez les inserts filetés du dossier de siège avec les trous de montage sur les fauteuils inclinables. B) Boulonnez et fixez avec les boulons précédemment désinstallés à l'étape 07a.
09 –Reportez-vous à l'image. A) Faites glisser le siège vers l'avant et alignez les trous de montage de la glissière de siège arrière sur l'assemblage du siège avec les inserts filetés sur le cadre en H. B) Boulonnez et fixez avec 2 boulons et rondelles M8.
10 – Reportez-vous à l'image. A) Faites glisser le Flight Seat complètement vers l'arrière pour accéder aux trous de montage avant sur les glissières du siège. B) Boulonnez et fixez avec 2 boulons et rondelles M8.
11 – Reportez-vous à l'image. A) Alignez les trous de montage sur le Flight Arm avec les inserts filetés sur le Frame Member. B) Boulonnez et fixez avec 4 boulons et rondelles M8.
12 – Reportez-vous à l'image. A) Alignez les fentes de montage sur le bras extérieur télescopique avec les inserts filetés sur le bras de vol. B) Boulonnez et fixez avec 4 boulons et rondelles M8.
13 – Reportez-vous à l'image. A) Alignez les inserts filetés sur le bras intérieur télescopique avec la fente de montage sur le bras extérieur télescopique. B) Boulonnez et fixez avec 2 boulons et rondelles M8.
14 – Reportez-vous à l'image. A) Alignez les fentes de montage sur la plaque de vol avec les inserts filetés sur le bras intérieur télescopique. B) Boulonnez et fixez avec 4 boulons et rondelles M8.
15 – Reportez-vous à l'image. A) Alignez les trous de montage sur le Flight Arm avec les inserts filetés sur le Frame Member. B) Boulonnez et fixez avec 4 boulons et rondelles M8.
16 – Reportez-vous à l'image. A) Alignez les fentes de montage sur le bras extérieur télescopique avec les inserts filetés sur le bras de vol. B) Boulonnez et fixez avec 4 boulons et rondelles M8.
17 – Reportez-vous à l'image. A) Alignez les inserts filetés sur le bras intérieur télescopique avec la fente de montage sur le bras extérieur télescopique. B) Boulonnez et fixez avec 2 boulons et rondelles M8.
18 – Reportez-vous à l'image. A) Alignez les fentes de montage sur la plaque de la souris avec les inserts filetés sur le bras intérieur télescopique. B) Boulonnez et fixez avec 4 boulons et rondelles M8.
19 – Reportez-vous à l'image. Alignez les capuchons en plastique avec les découpes des boulons sur les membres du cadre et appuyez dessus pour les ajuster.
20 – Reportez-vous à l'image. A) Alignez les trous de montage sur le support d'extension HOTAS avec les trous de montage sur la marche de sécurité. B) Boulonnez et fixez avec 4 boulons M8, rondelles et écrous à embase.
21 – Reportez-vous à l'image. 1) Boulonnez à travers la plaque HOTAS et fixez avec 4 boulons M8 et écrous à bride 2) Alignez l'assemblage de la plaque HOTAS avec les trous de montage sur le support de réglage d'extension HOTAS et fixez avec 4 écrous à bride M8.
22 – Reportez-vous à l'image. Alignez les fentes de montage sur l'assemblage du support de réglage d'extension HOTAS avec les inserts filetés sur le support d'extension HOTAS. Boulonnez et fixez avec 4 boulons et rondelles M8.
23 – Reportez-vous à l'image. Desserrez les boulons fixant l'assemblage de la plaque HOTAS au support d'extension HOTAS. Ajustez à la hauteur désirée et serrez pour fixer.
24 – Reportez-vous à l'image. A) Désinstallez le coussin du bas du siège. Alignez les trous de montage sur le support de poteau central avec les trous de montage sur le cadre en H. B) Boulonnez et fixez avec 2 boulons M8, rondelles et écrous à embase.
25 – Reportez-vous à l'image. A) Alignez les trous de montage sur le support de poteau central avec les fentes de montage et les inserts sur le support de poteau central. B) Boulonnez et fixez avec 2 x boutons et rondelles M8 et 1 x boulon M8, écrou Ny-lock et rondelle.
26 – Reportez-vous à l'image. A) Alignez les inserts filetés et les fentes du support d'angle HOTAS avec les fentes de montage du support de poteau central. B) Boulonnez et fixez avec 1 boulon M8, 2 boulons à épaulement M8, 1 rondelle et écrou à embase.
27 – Reportez-vous à l'image. A) Installez le coussin de siège précédemment désinstallé à l'étape 24. B) Alignez les trous de montage sur la plaque HOTAS avec les inserts filetés sur le support d'angle HOTAS. Boulonnez et fixez avec 2 boulons M8.
28 – Reportez-vous à l'image. A) Desserrez les boutons fixant le support du poteau central au support du poteau central. B) Ajustez à l'angle désiré et serrez les boutons pour fixer.
29 – Reportez-vous à l'image. A) Desserrez les boulons fixant le support d'angle HOTAS au support du poteau central. B) Ajustez à l'angle désiré et serrez les boulons pour fixer.
30 – Reportez-vous à l'image. 1) Desserrez le boulon à épaulement jusqu'à ce que l'épaule soit exposée et libre de se déplacer. Desserrez les boulons M8 pour permettre le mouvement. 2) Ajustez à la hauteur désirée et serrez le boulon M8 et le boulon à épaulement pour fixer.
31 – Reportez-vous à l'image. A) Désinstallez le Swivel Flight Arm Assembly et le HOTAS Center Pole Assembly du cadre du Flight Stand Pro. B) Désinstallez l'assemblage de la plaque de la souris et l'assemblage du poteau central HOTAS du cadre du Flight Seat Pro.
32 – Reportez-vous à l'image. Désinstallez les 2 roues pivotantes arrière et les rondelles carrées de l'ensemble Flight Stand Pro.
33 – Reportez-vous à l'image. A) Désinstallez 4 boulons et rondelles fixant les capuchons de sécurité en acier au cadre Flight Seat Pro. Retirez les capuchons en plastique. B) Désinstallez les 2 capuchons de sécurité en acier.
34 – Reportez-vous à l'image. Alignez les fentes du cadre du Flight Seat Pro sur les inserts filetés du cadre du Flight Stand Pro.
35 – Reportez-vous à l'image. Boulonnez et fixez avec les boulons et les rondelles précédemment désinstallés à l'étape 33a. Répétez de l'autre côté.
36 – Reportez-vous à l'image. Boulonnez à travers les découpes de montage et fixez avec 2 boulons et rondelles M8.
37 – Reportez-vous à l'image. Réinstallez les capuchons en plastique précédemment désinstallés à l'étape 33a.
38 – Reportez-vous à l'image. A) Faites glisser le siège complètement vers l'arrière. B) Enfilez la ceinture de sécurité à travers les découpes de ceinture de sécurité sur le Flight Seat.
39 – Reportez-vous à l'image. Alignez les plaques de montage de la ceinture de sécurité avec les inserts filetés au bas du Flight Seat. Boulonnez et fixez avec 2 boulons et rondelles M8.
40 – Reportez-vous à l'image. A) Désinstallez 2 boulons et rondelles M8 fixant le cadre en H au cadre. B) Alignez les plaques d'extrémité de la ceinture de sécurité sur les trous de montage du cadre.
41 – Reportez-vous à l'image. Fixez les plaques d'extrémité de la ceinture de sécurité avec les boulons et les rondelles précédemment désinstallés à l'étape 40a.
42 – Reportez-vous à l'image. Votre configuration est terminée.
43 – Reportez-vous à l'image. Désinstallez les boulons et les rondelles fixant l'assemblage du bras de vol au cadre et retirez-le.
44 – Reportez-vous à l'image. A) Alignez les trous de montage sur l'assemblage du bras de vol avec les inserts filetés sur le rail inférieur du cadre. B) Boulonnez et fixez avec 2 boulons et rondelles M8 précédemment désinstallés à l'étape 43.
45 – Reportez-vous à l'image. Alignez les inserts filetés de la plate-forme Motion Plus avec les trous de montage des cadres.
46 – Reportez-vous à l'image. Boulonnez et fixez avec 4 boulons et rondelles M8. Répétez de l'autre côté.
47 – Reportez-vous à l'image. Alignez les trous de montage sur la barre de pivot avec les inserts filetés sur le Flight Stand Pro. Boulonnez et fixez avec 4 boulons et rondelles M8.
48 – Reportez-vous à l'image. A) Alignez les trous de montage sur le poteau Buttkicker avec les trous sur le cadre en H. B) Boulonnez et fixez avec 2 boulons M8, rondelles et écrous à embase. AVERTISSEMENT
49 – Reportez-vous à l'image. A) Désinstallez les boulons fixant l'assemblage du bras de vol et le cadre en H aux éléments du cadre. Retirez l'assemblage du bras de vol. B) Retirez l'assemblage du siège de vol.
50 – Reportez-vous à l'image. Alignez l'unité Motion V3 avec les trous de montage sur le cadre.
51 – Reportez-vous à l'image. Boulonnez et fixez avec 6 boulons et rondelles M8.
52 – Reportez-vous à l'image. Alignez les inserts filetés au bas du cadre en H installé sur le Flight Seat avec les fentes de montage sur la plate-forme Motion V3.
53 – Reportez-vous à l'image. A) Boulonnez à travers les trous de montage avant de la plate-forme Motion V3 et fixez avec 2 boulons et rondelles M8. B) Boulonnez à travers les trous de montage arrière de la plate-forme Motion V3 et fixez avec 2 boulons et rondelles M8.
54 – Reportez-vous à l'image. A) Alignez les inserts filetés du bras de montage Motion V3 avec les trous de montage du cadre en H. B) Boulonnez et fixez avec 2 boulons et rondelles M8. Répétez de l'autre côté.
55 – Reportez-vous à l'image. Alignez la plaque de montage de la ceinture de sécurité avec le trou de montage arrière sur le bras de montage Motion V3. Boulonnez à travers la plaque de montage du siège à l'arrière et fixez avec 2 boulons et rondelles M8. Répétez de l'autre côté.
56 – Reportez-vous à l'image. Installez l'ensemble de montage HOTAS sur le cadre en H. Veuillez vous référer aux étapes 24 à 27 pour l'assemblage du support HOTAS.
57 – Reportez-vous à l'image. A) Alignez l'assemblage du bras de vol avec les inserts filetés sur le bras de montage Motion V3. B) Boulonnez et fixez avec 4 boulons et rondelles M8. Répétez la même chose pour l'assemblage de la plaque de la souris.
58 – Reportez-vous à l'image. Votre configuration est terminée.
59 – Reportez-vous à l'image. Desserrez les boulons sur l'assemblage du bras de vol, ajustez à la position souhaitée et serrez les boulons pour fixer.
60– Reportez-vous à l'image. Desserrez les boulons fixant la plaque de vol à l'assemblage du bras de vol. Ajustez à la position désirée et serrez les boulons pour fixer.

AVERTISSEMENT
• Veuillez ne pas utiliser d'outils électriques pour l'assemblage car un serrage excessif peut endommager les pièces.
• Si vous avez besoin d'une assistance supplémentaire, consultez la vidéo d'installation ou contactez-nous à support@nextlevelracing.com
• Assurez-vous que toutes les roues pivotantes sont verrouillées avant de vous asseoir sur le cockpit.
• Ne forcez pas les pièces ensemble.
• Évitez de fausser le filetage des boulons.

NL

FLIGHT SEAT PRO-instructiehandleiding

We weten dat je staat te popelen om te gaan vliegen! Neem de tijd met de instructies en volg deze handleiding om uw product in elkaar te zetten. U bereidt uzelf voor op succes door het instructieboekje te volgen om uw product volledig te optimaliseren.

CONTROLES VOOR DE VLUCHT

WAARSCHUWING

• Gebruik geen elektrisch gereedschap voor de montage aangezien te vast aandraaien onderdelen kan beschadigen.
• Als je meer ondersteuning nodig hebt, raadpleeg dan de installatievideo of neem contact met ons op via support@nextlevelracing.com
• Zorg ervoor dat alle zwenkwielen vergrendeld zijn voordat u op de cockpit gaat zitten.
• Forceer geen onderdelen in elkaar.
• Vermijd kruiselings indraaien van bouten.

Als u ondersteuning nodig heeft met uw product, neem dan contact op met ons vriendelijke team via: support@nextlevelracing.com

WAARSCHUWING VERSTIKKINGSGEVAAR

Kleine onderdelen niet voor kinderen jonger dan 3 jaar of personen die de neiging hebben om oneetbare voorwerpen in hun mond te stoppen.

BEGIN

01 – Zie afbeelding. A) Lijn de linker en rechter frame-elementen uit met de schroefdraadinzetstukken op het eindpaneel. B) Bout door en zet vast met 2 x M8 bouten en ringen. Herhaal aan de andere kant.
02 – Zie afbeelding. A) Lijn de montagegaten op de veiligheidstrede uit met de inzetstukken met schroefdraad op de linker en rechter frameblalk. B) Bout door en zet vast met 3 x M8 bouten en ringen. Herhaal aan de andere kant.
03 – Zie afbeelding. A) Lijn de linker- en rechterzijpanelen uit met de montagegaten op de framebalken. B) Bout door en zet vast met 4 x M8 bouten, ringen en flensmoeren. Herhaal aan de andere kant.
04 – Zie afbeelding. A) Lijn de inzetstukken met schroefdraad op het H-frame uit met de montagegaten op de framebalken. B) Bout door en zet vast met 2 x M8 bouten en ringen. Herhaal aan de andere kant.
05 – Zie afbeelding. Lijn de zwenkwielen en vierkante ringen uit met de schroefdraadinzetstukken op de framebalken. Zet vast en zet vast met behulp van de 14 mm moersleutel.
06 – Zie afbeelding. A) Lijn de stalen veiligheidskappen uit met de montagegaten op de framebalken.
B) Bout door de montagegaten en zet vast met 2 x M8 bouten en ringen. Herhaal aan de andere kant.
07 – Zie afbeelding. A) Verwijder de vooraf geïnstalleerde bouten op de rugleuning van de stoel.
B) Zet de relaxfauteuils aan de onderkant van de stoel rechtop.
08 – Zie afbeelding. A) Lijn de schroefdraadinzetstukken van de rugleuning uit met de bevestigingsgaten op de fauteuils. B) Bout door en zet vast met de bouten die eerder zijn gedeïnstalleerd in stap 07a.
09 –Zie afbeelding. A) Schuif de stoel naar voren en lijn de montagegaten van de achterste stoelschuif op de stoelconstructie uit met de schroefdraadinzetstukken op het H-frame. B) Bout door en zet vast met 2 x M8 bouten en ringen.
10 – Zie afbeelding. A) Schuif de Flight Seat helemaal naar achteren om toegang te krijgen tot de voorste montagegaten op de Seat Sliders. B) Bout door en zet vast met 2 x M8 bouten en ringen.
11 – Zie afbeelding. A) Lijn de montagegaten op de Flight Arm uit met de schroefdraadinzetstukken op de framebalk. B) Bout door en zet vast met 4 x M8 bouten en ringen.
12 – Zie afbeelding. A) Lijn de montagesleuven op de telescopische buitenste arm uit met de schroefdraadinzetstukken op de vluchtarm. B) Bout door en zet vast met 4 x M8 bouten en ringen.
13 – Zie afbeelding. A) Lijn de inzetstukken met schroefdraad op de telescopische binnenarm uit met de montagesleuf op de telescopische buitenarm. B) Bout door en zet vast met 2 x M8 bouten en ringen.
14 – Zie afbeelding. A) Lijn de montagesleuven op de Flight Plate uit met de schroefdraadinzetstukken op de telescopische binnenarm. B) Bout door en zet vast met 4 x M8 bouten en ringen.
15 – Zie afbeelding. A) Lijn de montagegaten op de Flight Arm uit met de schroefdraadinzetstukken op de frameblalk. B) Bout door en zet vast met 4 x M8 bouten en ringen.
16 – Zie afbeelding. A) Lijn de montagesleuven op de telescopische buitenste arm uit met de schroefdraadinzetstukken op de vluchtarm. B) Bout door en zet vast met 4 x M8 bouten en ringen.
17 – Zie afbeelding. A) Lijn de inzetstukken met schroefdraad op de telescopische binnenarm uit met de montagesleuf op de telescopische buitenarm. B) Bout door en zet vast met 2 x M8 bouten en ringen.
18 – Zie afbeelding. A) Lijn de montagesleuven op de muisplaat uit met de schroefdraadinzetstukken op de telescopische binnenarm. B) Bout door en zet vast met 4 x M8 bouten en ringen.
19 – Zie afbeelding. Lijn de plastic doppen uit met de uitsparingen voor de bouten op de framebalken en druk ze erop zodat ze passen.
20 – Zie afbeelding. A) Lijn de montagegaten op de HOTAS-uitbreidingssteun uit met de montagegaten op de Safety Step. B) Bout door en zet vast met 4 x M8 bouten, ringen en flensmoeren.
21 – Zie afbeelding. 1) Bout door de HOTAS-plaat en zet vast met 4 x M8-bouten en flensmoeren 2) Lijn de HOTAS-plaatconstructie uit met de montagegaten op de HOTAS-uitbreidingsafstelbeugel en zet vast met 4 x M8-flensmoeren.
22 – Zie afbeelding. Lijn de montagesleuven op de HOTAS-uitbreidingsafstelbeugel uit met de schroefdraadinzetstukken op de HOTAS-uitbreidingsbevestiging. Bout door en zet vast met 4 x M8 bouten en ringen.
23 – Zie afbeelding. Draai de bouten los waarmee de HOTAS-plaatconstructie aan de HOTAS-uitbreidingssteun is bevestigd. Stel af op de gewenste hoogte en draai vast om vast te zetten.
24 – Zie afbeelding. A) Verwijder het zitkussen. Lijn de montagegaten op de middenpaalmontage uit met de montagegaten op het H-frame. B) Bout door en zet vast met 2 x M8 bouten, ringen en flensmoeren.
25 – Zie afbeelding. A) Lijn de montagegaten op de middenpaalbeugel uit met de montagesleuven en inzetstukken op de middenpaalsteun. B) Bout door en zet vast met 2 x M8 knoppen en ringen & 1 x M8 bout, Ny-lock moer en ring.
26 – Zie afbeelding. A) Lijn de inzetstukken en sleuven met schroefdraad op de HOTAS-hoekbeugel uit met de montagesleuven op de middelste paalbeugel. B) Bout door en zet vast met 1 x M8-bout, 2 x M8-schouderbouten, 1 x sluitring en flensmoer.
27 – Zie afbeelding. A) Installeer het zitkussen dat eerder werd verwijderd in stap 24. B) Lijn de montagegaten op de HOTAS-plaat uit met de inzetstukken met schroefdraad op de HOTAS-hoekbeugel. Bout door en zet vast met 2 x M8 Bouten.
28 – Zie afbeelding. A) Draai de knoppen los waarmee de middenpaalbeugel aan de middenpaalbevestiging is bevestigd. B) Pas de gewenste hoek aan en draai de Knoppen vast om vast te zetten.
29 – Zie afbeelding. A) Draai de bouten los waarmee de HOTAS-hoekbeugel aan de middelste paalbeugel is bevestigd. B) Pas de gewenste hoek aan en draai de bouten vast om vast te zetten.
30 – Zie afbeelding. 1) Draai de schouderbout los totdat de schouder zichtbaar is en vrij kan bewegen. Draai de M8-bouten los om beweging mogelijk te maken. 2) Pas de gewenste hoogte aan en draai zowel de M8-bout als de schouderbout vast om vast te zetten.
31 – Zie afbeelding. A) Verwijder de draaibare vluchtarmconstructie en de HOTAS middenpaalconstructie van het frame van de Flight Stand Pro. B) Verwijder de Mouse Plate Assembly en de HOTAS Center Pole Assembly van het frame van de Flight Seat Pro.
32 – Zie afbeelding. Verwijder 2 achterste zwenkwielen en vierkante ringen van de Flight Stand Pro-constructie.
33 – Zie afbeelding. A) Verwijder de 4 x bouten en ringen waarmee de stalen veiligheidskappen aan het frame van de Flight Seat Pro zijn bevestigd. Verwijder de plastic doppen. B) Verwijder de 2 x stalen veiligheidskappen.
34 – Zie afbeelding. Lijn de sleuven op het frame van de Flight Seat Pro uit met de schroefdraadinzetstukken op het frame van de Flight Stand Pro.
35 – Zie afbeelding. Bout door en zet vast met bouten en ringen die u eerder in stap 33a hebt verwijderd. Herhaal aan de andere kant.
36 – Zie afbeelding. Bout door de montage-uitsparingen en zet vast met 2 x M8 bouten en ringen.
37 – Zie afbeelding. Installeer de plastic doppen die eerder zijn verwijderd in stap 33a opnieuw.
38 – Zie afbeelding. A) Schuif de stoel helemaal naar achteren. B) Leid de veiligheidsgordel door de veiligheidsgordeluitsparingen op de vliegstoel.
39 – Zie afbeelding. Lijn de montageplaten van de veiligheidsgordel uit met de schroefdraadinzetstukken aan de onderkant van de vliegstoel. Bout door en zet vast met 2 x M8 bouten en ringen.

40 – Zie afbeelding. A) Verwijder 2 x M8 bouten en ringen waarmee het H-frame aan het frame is bevestigd. B) Lijn de eindplaten van de veiligheidsgordel uit met de montagegaten op het frame.
41 – Zie afbeelding. Bevestig de eindplaten van de veiligheidsgordel met de bouten en ringen die u eerder in stap 40a hebt verwijderd.
42 – Zie afbeelding. Uw configuratie is voltooid.
43 – Zie afbeelding. Verwijder de bouten en ringen waarmee de Flight Arm Assembly aan het frame is bevestigd en verwijder deze.
44 – Zie afbeelding. A) Lijn de montagegaten op de Flight Arm Assembly uit met de schroefdraadinzetstukken op de onderste rail van het frame. B) Bout door en zet vast met 2 x M8-bouten en ringen die u eerder in stap 43 hebt verwijderd.
45 – Zie afbeelding. Lijn de inzetstukken met schroefdraad op het Motion Plus-platform uit met de montagegaten in de frames.
46 – Zie afbeelding. Bout door en zet vast met 4 x M8 bouten en ringen. Herhaal aan de andere kant.
47 – Zie afbeelding. Lijn de montagegaten op de Pivot Bar Assembly uit met de schroefdraadinzetstukken op de Flight Stand Pro. Bout door en zet vast met 4 x M8 bouten en ringen.
48 – Zie afbeelding. A) Lijn de montagegaten op de Buttkicker-paal uit met de gaten in het H-frame. B) Bout door en zet vast met 2 x M8 bouten, ringen en flensmoeren. WAARSCHUWING
49 – Zie afbeelding. A) Verwijder de bouten waarmee de vluchtarmconstructie en het H-frame aan de framebalken zijn bevestigd. Verwijder de vluchtarmconstructie. B) Verwijder de cockpitstoelconstructie.
50 – Zie afbeelding. Lijn de Motion V3-eenheid uit met de montagegaten op het frame.
51 – Zie afbeelding. Bout door en zet vast met 6 x M8 bouten en ringen.
52 – Zie afbeelding. Lijn de inzetstukken met schroefdraad aan de onderkant van het H-frame dat op de cockpitstoel is geïnstalleerd uit met de montagesleuven op het Motion V3-platform.
53 – Zie afbeelding. A) Bout door de voorste montagegaten van het Motion V3-platform en zet vast met 2 x M8-bouten en ringen. B) Bout door de achterste montagegaten van het Motion V3-platform en zet vast met 2 x M8-bouten en ringen.
54 – Zie afbeelding. A) Lijn de inzetstukken met schroefdraad op de Motion V3-montagearm uit met de montagegaten op het H-frame. B) Bout door en zet vast met 2 x M8 bouten en ringen. Herhaal aan de andere kant.
55 – Zie afbeelding. Lijn de montageplaat van de veiligheidsgordel uit met het achterste montagegat op de Motion V3-montagearm. Bout door de stoelmontageplaat aan de achterkant en zet vast met 2 x M8 bouten en ringen. Herhaal aan de andere kant.
56 – Zie afbeelding. Installeer de HOTAS-montageconstructie op het H-frame. Raadpleeg stap 24 tot 27 voor de montage van de HOTAS-montage.
57 – Zie afbeelding. A) Lijn de vluchtarmconstructie uit met de inzetstukken met schroefdraad op de Motion V3-montagearm. B) Bout door en zet vast met 4 x M8 bouten en ringen. Herhaal hetzelfde voor de Mouse Plate Assembly.
58 – Zie afbeelding. Uw installatie is voltooid.
59 – Zie afbeelding. Draai de bouten op de vluchtarmconstructie los, pas deze aan de gewenste positie aan en draai de bouten vast om ze vast te zetten.
60– Zie afbeelding. Draai de bouten los waarmee de Flight Plate aan de Flight Arm Assembly is bevestigd. Stel af op de gewenste positie en draai de bouten vast om vast te zetten.

WAARSCHUWING

• Gebruik geen elektrisch gereedschap voor de montage aangezien te vast aandraaien onderdelen kan beschadigen.
• Als je verdere ondersteuning nodig hebt, raadpleeg dan de installatievideo of neem contact met ons op via support@nextlevelracing.com
• Zorg ervoor dat alle zwenkwielen vergrendeld zijn voordat u op de cockpit gaat zitten.
• Forceer geen onderdelen in elkaar.
• Vermijd kruiselings indraaien van bouten.

Video Instruction: bit.ly/nlrbuild

IT

FLIGHT SEAT PRO Manuale di istruzioni
Sappiamo che non vedi l'ora di iniziare a volare! Prenditi il tuo tempo con le istruzioni e segui questa guida per assemblare il tuo prodotto. Ti preparerai al successo seguendo il libretto di istruzioni per ottimizzare completamente il tuo prodotto.
CONTROLLI PRE-VOLO
AVVERTIMENTO
• Si prega di non utilizzare utensili elettrici per il montaggio poiché un serraggio eccessivo può danneggiare le parti.
• Se hai bisogno di ulteriore supporto, consulta il video di installazione o contattaci all'indirizzo support@nextlevelracing.com
• Assicurarsi che tutte le rotelle orientabili siano bloccate prima di sedersi sul pozzetto.
• Non forzare le parti insieme.
• Evitare bulloni con filettatura incrociata.
Se hai bisogno di supporto con il tuo prodotto, contatta il nostro team amichevole all'indirizzo: support@nextlevelracing.com
AVVERTENZA RISCHIO DI SOFFOCAMENTO
Piccole parti non per bambini sotto i 3 anni o persone che hanno la tendenza a mettere in bocca oggetti non commestibili.
INIZIO
01 – Fare riferimento all'immagine. A) Allineare i membri sinistro e destro del telaio con gli inserti filettati sul pannello terminale. B) Imbullonare e fissare con 2 bulloni e rondelle M8. Ripeti dall'altra parte.
02 – Fare riferimento all'immagine. A) Allineare i fori di montaggio sul gradino di sicurezza con gli inserti filettati sull'elemento sinistro e destro del telaio. B) Imbullonare e fissare con 3 bulloni e rondelle M8. Ripeti dall'altra parte.
03 – Fare riferimento all'immagine. A) Allineare i pannelli laterali sinistro e destro con i fori di montaggio sui membri del telaio. B) Imbullonare e fissare con 4 bulloni M8, rondelle e dadi flangiati. Ripeti dall'altra parte.
04 – Fare riferimento all'immagine. A) Allineare gli inserti filettati sul telaio ad H con i fori di montaggio sugli elementi del telaio. B) Imbullonare e fissare con 2 bulloni e rondelle M8. Ripeti dall'altra parte.
05 – Fare riferimento all'immagine. Allineare le ruote orientabili e le rondelle quadrate con gli inserti filettati sugli elementi del telaio. Fissare e fissare utilizzando la chiave da 14 mm.
06 – Fare riferimento all'immagine. A) Allineare i cappucci di sicurezza in acciaio con i fori di montaggio sugli elementi del telaio.
B) Avvitare i fori di montaggio e fissarli con 2 bulloni e rondelle M8. Ripeti dall'altra parte.
07 – Fare riferimento all'immagine. A) Disinstallare i bulloni preinstallati sullo schienale del sedile.
B) Regolare i sedili reclinabili nella parte inferiore del sedile in posizione verticale.
08 – Fare riferimento all'immagine. A) Allineare gli inserti filettati dello schienale del sedile con i fori di montaggio sui sedili reclinabili. B) Imbullonare e fissare con i bulloni precedentemente disinstallati nel passaggio 07a.
09 – Fare riferimento all'immagine. A) Far scorrere il sedile in avanti e allineare i fori di montaggio del dispositivo di scorrimento del sedile posteriore sul gruppo del sedile con gli inserti filettati sul telaio ad H. B) Imbullonare e fissare con 2 bulloni e rondelle M8.
10 – Fare riferimento all'immagine. A) Far scorrere completamente indietro il sedile di volo per accedere ai fori di montaggio anteriori sui cursori del sedile. B) Imbullonare e fissare con 2 bulloni e rondelle M8.
11 – Fare riferimento all'immagine. A) Allineare i fori di montaggio sul braccio di volo con gli inserti filettati sull'elemento del telaio. B) Imbullonare e fissare con 4 bulloni e rondelle M8.
12 – Fare riferimento all'immagine. A) Allineare le fessure di montaggio sul braccio esterno telescopico con gli inserti filettati sul braccio di volo. B) Imbullonare e fissare con 4 bulloni e rondelle M8.
13 – Fare riferimento all'immagine. A) Allineare gli inserti filettati sul braccio interno telescopico con la fessura di montaggio sul braccio esterno telescopico. B) Imbullonare e fissare con 2 bulloni e rondelle M8.
14 – Fare riferimento all'immagine. A) Allineare le fessure di montaggio sulla piastra di volo con gli inserti filettati sul braccio interno telescopico. B) Imbullonare e fissare con 4 bulloni e rondelle M8.
15 – Fare riferimento all'immagine. A) Allineare i fori di montaggio sul braccio di volo con gli inserti filettati sull'elemento del telaio. B) Imbullonare e fissare con 4 bulloni e rondelle M8.
16 – Fare riferimento all'immagine. A) Allineare le fessure di montaggio sul braccio esterno telescopico con gli inserti filettati sul braccio di volo. B) Imbullonare e fissare con 4 bulloni e rondelle M8.
17 – Fare riferimento all'immagine. A) Allineare gli inserti filettati sul braccio interno telescopico con la fessura di montaggio sul braccio esterno telescopico. B) Imbullonare e fissare con 2 bulloni e rondelle M8.
18 – Fare riferimento all'immagine. A) Allineare le fessure di montaggio sulla piastra del mouse con gli inserti filettati sul braccio interno telescopico. B) Imbullonare e fissare con 4 bulloni e rondelle M8.
19 – Fare riferimento all'immagine. Allineare i cappucci di plastica con i ritagli dei bulloni sui membri del telaio e premerli per adattarli.
20 – Fare riferimento all'immagine. A) Allineare i fori di montaggio sul supporto di estensione HOTAS con i fori di montaggio sul gradino di sicurezza. B) Imbullonare e fissare con 4 bulloni M8, rondelle e dadi flangiati.
21 – Fare riferimento all'immagine. 1) Avvitare la piastra HOTAS e fissarla con 4 bulloni M8 e dadi flangiati 2) Allineare il gruppo piastra HOTAS con i fori di montaggio sulla staffa di regolazione dell'estensione HOTAS e fissarla con 4 dadi flangiati M8.
22 – Fare riferimento all'immagine. Allineare le fessure di montaggio sul gruppo della staffa di regolazione dell'estensione HOTAS con gli inserti filettati sul supporto dell'estensione HOTAS. Imbullonare e fissare con 4 bulloni e rondelle M8.
23 – Fare riferimento all'immagine. Allentare i bulloni che fissano il gruppo piastra HOTAS al supporto di estensione HOTAS. Regolare all'altezza desiderata e serrare per fissare.
24 – Fare riferimento all'immagine. A) Disinstallare il cuscino inferiore del sedile. Allineare i fori di montaggio sul supporto per palo centrale con i fori di montaggio sul telaio ad H. B) Imbullonare e fissare con 2 bulloni M8, rondelle e dadi flangiati.
25 – Fare riferimento all'immagine. A) Allineare i fori di montaggio sulla staffa per palo centrale con le fessure di montaggio e gli inserti sul supporto per palo centrale. B) Imbullonare e fissare con 2 manopole e rondelle M8 e 1 bullone M8, dado di bloccaggio Ny e rondella.
26 – Fare riferimento all'immagine. A) Allineare gli inserti filettati e le fessure sulla staffa angolare HOTAS con le fessure di montaggio sulla staffa per palo centrale. B) Imbullonare e fissare con 1 bullone M8, 2 bulloni a spallamento M8, 1 rondella e dado flangiato.
27 – Fare riferimento all'immagine. A) Installare il cuscino inferiore del sedile precedentemente disinstallato al punto 24. B) Allineare i fori di montaggio sulla piastra HOTAS con gli inserti filettati sulla staffa angolare HOTAS. Imbullonare e fissare con 2 bulloni M8.
28 – Fare riferimento all'immagine. A) Allentare le manopole che fissano la staffa del palo centrale al supporto del palo centrale. B) Regolare all'angolazione desiderata e serrare le manopole per fissarle.
29 – Fare riferimento all'immagine. A) Allentare i bulloni che fissano la staffa angolare HOTAS alla staffa centrale del palo. B) Regolare all'angolazione desiderata e serrare i bulloni per fissarli.
30 – Fare riferimento all'immagine. 1) Allentare il bullone della spalla fino a quando la spalla è esposta e libera di muoversi. Allentare i bulloni M8 per consentire il movimento. 2) Regolare all'altezza desiderata e serrare sia il bullone M8 che il bullone a spallamento per fissarlo.
31 – Fare riferimento all'immagine. A) Disinstallare il gruppo del braccio di volo girevole e il gruppo del palo centrale HOTAS dal telaio del Flight Stand Pro. B) Disinstallare il gruppo della piastra del mouse e il gruppo del palo centrale HOTAS dal telaio del Flight Seat Pro.
32 – Fare riferimento all'immagine. Disinstallare 2 ruote piroettanti posteriori e rondelle quadrate dal gruppo Flight Stand Pro.
33 – Fare riferimento all'immagine. A) Disinstallare i 4 bulloni e le rondelle che fissano i cappucci di sicurezza in acciaio al telaio Flight Seat Pro. Rimuovere i tappi di plastica. B) Disinstallare i 2 tappi di sicurezza in acciaio.
34 – Fare riferimento all'immagine. Allineare le fessure sul telaio del Flight Seat Pro agli inserti filettati sul telaio del Flight Stand Pro.
35 – Fare riferimento all'immagine. Imbullonare e fissare con bulloni e rondelle precedentemente disinstallati nel passaggio 33a. Ripeti dall'altra parte.
36 – Fare riferimento all'immagine. Avvitare i fori di montaggio e fissarli con 2 bulloni e rondelle M8.
37 – Fare riferimento all'immagine. Reinstallare i tappi in plastica precedentemente disinstallati al passaggio 33a.
38 – Fare riferimento all'immagine. A) Far scorrere il sedile completamente all'indietro. B) Infilare la cintura di sicurezza attraverso le aperture della cintura di sicurezza sul sedile di volo.
39 – Fare riferimento all'immagine. Allineare le piastre di montaggio della cintura di sicurezza con gli inserti filettati sul fondo del sedile di volo. Imbullonare e fissare con 2 bulloni e rondelle M8.
40 – Fare riferimento all'immagine. A) Disinstallare 2 bulloni e rondelle M8 che fissano il telaio ad H al telaio. B) Allineare le piastre terminali della cintura di sicurezza ai fori di montaggio sul telaio.
41 – Fare riferimento all'immagine. Fissare le piastre terminali della cintura di sicurezza con i bulloni e le rondelle precedentemente disinstallati al punto 40a.
42 – Vedi immagine. La tua configurazione è completa.
43 – Fare riferimento all'immagine. Disinstallare i bulloni e le rondelle che fissano il gruppo del braccio di volo al telaio e rimuoverlo.
44 – Fare riferimento all'immagine. A) Allineare i fori di montaggio sul gruppo braccio di volo con gli inserti filettati sulla guida inferiore del telaio. B) Imbullonare e fissare con 2 bulloni e rondelle M8 precedentemente disinstallati al punto 43.
45 – Fare riferimento all'immagine. Allineare gli inserti filettati sulla piattaforma Motion Plus con i fori di montaggio sui telai.
46 – Fare riferimento all'immagine. Imbullonare e fissare con 4 bulloni e rondelle M8. Ripeti dall'altra parte.
47 – Vedi immagine. Allineare i fori di montaggio sul gruppo barra girevole con gli inserti filettati sul Flight Stand Pro. Imbullonare e fissare con 4 bulloni e rondelle M8.
48 – Fare riferimento all'immagine. A) Allineare i fori di montaggio sul palo Buttkicker con i fori sul telaio ad H. B) Imbullonare e fissare con 2 bulloni M8, rondelle e dadi flangiati. AVVERTIMENTO
49 – Vedi immagine. A) Disinstallare i bulloni che fissano il gruppo del braccio di volo e il telaio ad H ai membri del telaio. Rimuovere il gruppo del braccio di volo. B) Rimuovere il gruppo sedile di volo.
50 – Fare riferimento all'immagine. Allineare l'unità Motion V3 con i fori di montaggio sul telaio.
51 – Vedi immagine. Imbullonare e fissare con 6 bulloni e rondelle M8.
52 – Vedi immagine. Allineare gli inserti filettati nella parte inferiore del telaio ad H installato sul sedile di volo con le fessure di montaggio sulla piattaforma Motion V3.
53 – Vedi immagine. A) Avvitare i fori di montaggio anteriori della piattaforma Motion V3 e fissare con 2 bulloni e rondelle M8. B) Avvitare i fori di montaggio posteriori della piattaforma Motion V3 e fissare con 2 bulloni e rondelle M8.
54 – Fare riferimento all'immagine. A) Allineare gli inserti filettati sul braccio di montaggio Motion V3 con i fori di montaggio sul telaio ad H. B) Imbullonare e fissare con 2 bulloni e rondelle M8. Ripeti dall'altra parte.
55 – Vedi immagine. Allineare la piastra di montaggio della cintura di sicurezza con il foro di montaggio posteriore sul braccio di montaggio Motion V3. Imbullonare la piastra di montaggio del sedile sul retro e fissarla con 2 bulloni e rondelle M8. Ripeti dall'altra parte.
56 – Vedi immagine. Installare il gruppo di montaggio HOTAS sul telaio ad H. Fare riferimento ai passaggi da 24 a 27 per l'assemblaggio del supporto HOTAS.
57 – Vedi immagine. A) Allineare il gruppo del braccio di volo con gli inserti filettati sul braccio di montaggio Motion V3. B) Imbullonare e fissare con 4 bulloni e rondelle M8. Ripeti lo stesso per il gruppo piastra del mouse.
58 – Vedi immagine. La tua configurazione è completa.
59 – Vedi immagine. Allentare i bulloni sul gruppo del braccio di volo, regolare nella posizione desiderata e serrare i bulloni per fissarli.
60– Fare riferimento all'immagine. Allentare i bulloni che fissano la piastra di volo al gruppo del braccio di volo. Regolare nella posizione desiderata e serrare i bulloni per fissarli.

AVVERTIMENTO
• Si prega di non utilizzare utensili elettrici per il montaggio poiché un serraggio eccessivo può danneggiare le parti.
• Se hai bisogno di ulteriore supporto, consulta il video di installazione o contattaci all'indirizzo support@nextlevelracing.com
• Assicurarsi che tutte le rotelle orientabili siano bloccate prima di sedersi sul pozzetto.
• Non forzare le parti insieme.
• Evitare bulloni con filettatura incrociata.

ES

Manual de instrucciones de FLIGHT SEAT PRO
¡Sabemos que estás ansioso por empezar a volar! Tómese su tiempo con las instrucciones y siga esta guía para ensamblar su producto. Se estará preparando para el éxito siguiendo el folleto de instrucciones para optimizar completamente su producto.
COMPROBACIONES PREVIAS AL VUELO
ADVERTENCIA
• No utilice herramientas eléctricas para el montaje, ya que un ajuste excesivo puede dañar las piezas.
• Si necesita más soporte, consulte el video de instalación o contáctenos en support@nextlevelracing.com
• Asegúrese de que todas las ruedas giratorias estén bloqueadas antes de sentarse en la cabina.
• No fuerce las piezas para unirlas.
• Evite los pernos de rosca cruzada.
Si necesita asistencia con su producto, comuníquese con nuestro amable equipo en: support@nextlevelracing.com
ADVERTENCIA PELIGRO DE ASFIXIA
Piezas pequeñas no para niños menores de 3 años o cualquier persona que tenga tendencia a llevarse objetos no comestibles a la boca.
COMENZAR
01 – Consulte la imagen. A) Alinee los miembros del marco izquierdo y derecho con las inserciones roscadas en el panel final. B) Atornille y asegúrelo con 2 pernos y arandelas M8. Repita en el otro lado.
02 – Consulte la imagen. A) Alinee los orificios de montaje en el peldaño de seguridad con los insertos roscados en el miembro de marco izquierdo y derecho. B) Atornille y asegúrelo con 3 pernos y arandelas M8. Repita en el otro lado.
03 – Consulte la imagen. A) Alinee los paneles laterales izquierdo y derecho con los orificios de montaje en los miembros del marco. B) Atornille y asegúrelo con 4 pernos M8, arandelas y tuercas con reborde. Repita en el otro lado.
04 – Consulte la imagen. A) Alinee los insertos roscados en el marco H con los orificios de montaje en los miembros del marco. B) Atornille y asegúrelo con 2 pernos y arandelas M8. Repita en el otro lado.
05 – Consulte la imagen. Alinee las ruedas giratorias y las arandelas cuadradas con los insertos roscados en los miembros de la estructura. Sujete y asegúrelo con la llave de 14 mm.
06 – Consulte la imagen. A) Alinee las tapas de seguridad de acero con los agujeros de montaje en los miembros del marco.
B) Atornille a través de los orificios de montaje y asegúrelo con 2 pernos y arandelas M8. Repita en el otro lado.
07 – Consulte la imagen. A) Desinstale los pernos preinstalados en el respaldo del asiento.
B) Ajuste los sillones reclinables del asiento en la parte inferior del asiento a una posición vertical.
08 – Consulte la imagen. A) Alinee los insertos roscados del respaldo del asiento con los orificios de montaje en los sillones reclinables del asiento. B) Atornille y asegúrelo con los Pernos previamente desinstalados en el Paso 07a.
09 –Consulte la imagen. A) Deslice el asiento hacia adelante y alinee los orificios de montaje del deslizador del asiento trasero en el ensamblaje del asiento con las inserciones roscadas en el marco H. B) Atornille y asegúrelo con 2 pernos y arandelas M8.
10 – Consulte la imagen. A) Deslice el asiento de vuelo completamente hacia atrás para acceder a los orificios de montaje delanteros en los deslizadores del asiento. B) Atornille y asegúrelo con 2 pernos y arandelas M8.
11 – Consulte la imagen. A) Alinee los orificios de montaje en el brazo de vuelo con las inserciones roscadas en el miembro del marco. B) Atornille y asegúrelo con 4 pernos y arandelas M8.
12 – Consulte la imagen. A) Alinee las ranuras de montaje en el brazo exterior telescópico con las inserciones roscadas en el brazo de vuelo. B) Atornille y asegúrelo con 4 pernos y arandelas M8.
13 – Consulte la imagen. A) Alinee las inserciones roscadas del brazo interior telescópico con la ranura de montaje del brazo exterior telescópico. B) Atornille y asegúrelo con 2 pernos y arandelas M8.
14 – Consulte la imagen. A) Alinee las ranuras de montaje en la placa de vuelo con las inserciones roscadas en el brazo interior telescópico. B) Atornille y asegúrelo con 4 pernos y arandelas M8.
15 – Consulte la imagen. A) Alinee los orificios de montaje en el brazo de vuelo con las inserciones roscadas en el miembro del marco. B) Atornille y asegúrelo con 4 pernos y arandelas M8.
16 – Consulte la imagen. A) Alinee las ranuras de montaje en el brazo exterior telescópico con las inserciones roscadas en el brazo de vuelo. B) Atornille y asegúrelo con 4 pernos y arandelas M8.
17 – Consulte la imagen. A) Alinee las inserciones roscadas del brazo interior telescópico con la ranura de montaje del brazo exterior telescópico. B) Atornille y asegúrelo con 2 pernos y arandelas M8.
18 – Consulte la imagen. A) Alinee las ranuras de montaje en la placa del ratón con las inserciones roscadas en el brazo interno telescópico. B) Atornille y asegúrelo con 4 pernos y arandelas M8.
19 – Consulte la imagen. Alinee las tapas de plástico con los recortes de los pernos en los miembros del marco y presiónelos para que encajen.
20 – Consulte la imagen. A) Alinee los orificios de montaje del soporte de extensión HOTAS con los orificios de montaje del peldaño de seguridad. B) Atornille y asegúrelo con 4 pernos M8, arandelas y tuercas con reborde.
21 – Consulte la imagen. 1) Atornille la placa HOTAS y asegúrela con 4 pernos M8 y tuercas con brida 2) Alinee el conjunto de la placa HOTAS con los orificios de montaje en el soporte de ajuste de extensión HOTAS y asegúrela con 4 tuercas con brida M8.
22 – Consulte la imagen. Alinee las ranuras de montaje en el conjunto del soporte de ajuste de extensión HOTAS con las inserciones roscadas en el soporte de extensión HOTAS. Atornille y asegúrelo con 4 pernos y arandelas M8.
23 – Consulte la imagen. Afloje los pernos que sujetan el conjunto de la placa HOTAS al soporte de extensión HOTAS. Ajuste a la altura deseada y apriete para asegurar.
24 – Consulte la imagen. A) Desinstale el cojín inferior del asiento. Alinee los orificios de montaje del soporte de poste central con los orificios de montaje del marco en H. B) Atornille y asegúrelo con 2 pernos M8, arandelas y tuercas con reborde.
25 – Consulte la imagen. A) Alinee los orificios de montaje del soporte del poste central con las ranuras de montaje y las inserciones del montaje del poste central. B) Atornille y asegúrelo con 2 perillas y arandelas M8 y 1 perno M8, tuerca de bloqueo Ny y arandela.
26 – Consulte la imagen. A) Alinee las inserciones roscadas y las ranuras del soporte angular HOTAS con las ranuras de montaje del soporte del poste central. B) Atornille y asegúrelo con 1 perno M8, 2 pernos con reborde M8, 1 arandela y tuerca con reborde.
27 – Consulte la imagen. A) Instale el cojín inferior del asiento que desinstaló previamente en el paso 24. B) Alinee los orificios de montaje en la placa HOTAS con las inserciones roscadas en el soporte angular HOTAS. Atornille y asegúrelo con 2 pernos M8.
28 – Consulte la imagen. A) Afloje las perillas que sujetan el soporte del poste central al soporte del poste central. B) Ajuste al ángulo deseado y apriete las perillas para asegurar.
29 – Consulte la imagen. A) Afloje los pernos que sujetan el soporte en ángulo HOTAS al soporte del poste central. B) Ajuste al ángulo deseado y apriete los Pernos para asegurar.
30 – Consulte la imagen. 1) Afloje el Perno con Hombro hasta que el hombro quede expuesto y libre para moverse. Afloje los pernos M8 para permitir el movimiento. 2) Ajuste a la altura deseada y apriete tanto el perno M8 como el perno con reborde para asegurar.
31 – Consulte la imagen. A) Desinstale el ensamblaje del brazo de vuelo giratorio y el ensamblaje del poste central HOTAS del marco del Flight Stand Pro. B) Desinstale el ensamblaje de la placa del ratón y el ensamblaje del poste central HOTAS del marco del Flight Seat Pro.
32 – Consulte la imagen. Desinstale las 2 ruedas giratorias traseras y las arandelas cuadradas del ensamblaje Flight Stand Pro.
33 – Consulte la imagen. A) Desinstale los 4 pernos y arandelas que sujetan las tapas de seguridad de acero al armazón Flight Seat Pro. Retire las tapas de plástico. B) Desinstale las 2 tapas de seguridad de acero.
34 – Consulte la imagen. Alinee las ranuras del armazón del Flight Seat Pro con las inserciones roscadas del armazón del Flight Stand Pro.
35 – Consulte la imagen. Atornille y asegúrelo con pernos y arandelas previamente desinstalados en el paso 33a. Repita en el otro lado.
36 – Consulte la imagen. Atornille a través de los recortes de montaje y asegúrelo con 2 pernos y arandelas M8.
37 – Consulte la imagen. Vuelva a instalar las tapas de plástico que desinstaló anteriormente en el paso 33a.
38 – Consulte la imagen. A) Deslice el Asiento completamente hacia atrás. B) Pase el cinturón de seguridad a través de los recortes del cinturón de seguridad en el asiento de vuelo.
39 – Consulte la imagen. Alinee las placas de montaje del cinturón de seguridad con los insertos roscados en la parte inferior del asiento de vuelo. Atornille y asegúrelo con 2 pernos y arandelas M8.
40 – Consulte la imagen. A) Desinstale los 2 pernos M8 y las arandelas que sujetan el marco en H al marco. B) Alinee las placas de los extremos del cinturón de seguridad con los orificios de montaje en el armazón.
41 – Consulte la imagen. Asegure las placas de los extremos del cinturón de seguridad con los pernos y las arandelas que desinstaló previamente en el paso 40a.
42 – Consulte la imagen. Su configuración está completa.
43 – Consulte la imagen. Desinstale los pernos y las arandelas que sujetan el ensamblaje del brazo de vuelo al marco y retírelo.
44 – Consulte la imagen. A) Alinee los orificios de montaje en el ensamblaje del brazo de vuelo con los insertos roscados en el riel inferior de la estructura. B) Atornille y asegúrelo con 2 pernos M8 y arandelas previamente desinstalados en el paso 43.
45 – Consulte la imagen. Alinee las inserciones roscadas de la plataforma Motion Plus con los orificios de montaje de los marcos.
46 – Consulte la imagen. Atornille y asegúrelo con 4 pernos y arandelas M8. Repita en el otro lado.
47 – Consulte la imagen. Alinee los orificios de montaje en el ensamblaje de la barra de pivote con las inserciones roscadas en el Flight Stand Pro. Atornille y asegúrelo con 4 pernos M8 y arandelas.
48 – Consulte la imagen. A) Alinee los orificios de montaje en el poste Buttkicker con los orificios en el marco H. B) Atornille y asegúrelo con 2 pernos M8, arandelas y tuercas con reborde. ADVERTENCIA
49 – Consulte la imagen. A) Desinstale los pernos que sujetan el ensamblaje del brazo de vuelo y el marco en H a los miembros del marco. Retire el ensamblaje del brazo de vuelo. B) Retire el ensamblaje del asiento de vuelo.
50 – Consulte la imagen. Alinee la unidad Motion V3 con los orificios de montaje del marco.
51 – Consulte la imagen. Atornille y asegúrelo con 6 pernos y arandelas M8.
52 – Consulte la imagen. Alinee las inserciones roscadas en la parte inferior del marco H instalado en el asiento de vuelo con las ranuras de montaje en la plataforma Motion V3.
53 – Consulte la imagen. A) Atornille los orificios de montaje frontales de la plataforma Motion V3 y asegúrelos con 2 pernos y arandelas M8. B) Atornille los orificios de montaje traseros de la plataforma Motion V3 y asegúrelos con 2 pernos y arandelas M8.
54 – Consulte la imagen. A) Alinee las inserciones roscadas del brazo de montaje del Motion V3 con los orificios de montaje de la estructura H. B) Atornille y asegúrelo con 2 pernos y arandelas M8. Repita en el otro lado.
55 – Consulte la imagen. Alinee la placa de montaje del cinturón de seguridad con el orificio de montaje trasero en el brazo de montaje del Motion V3. Atornille la placa de montaje del asiento en la parte trasera y asegúrela con 2 pernos y arandelas M8. Repita en el otro lado.
56 – Consulte la imagen. Instale el conjunto de montaje HOTAS en el marco H. Consulte los pasos 24 a 27 para el montaje de montaje HOTAS.
57 – Consulte la imagen. A) Alinee el ensamblaje del brazo de vuelo con las inserciones roscadas en el brazo de montaje del Motion V3. B) Atornille y asegúrelo con 4 pernos y arandelas M8. Repita lo mismo para el ensamblaje de la placa del ratón.
58 – Consulte la imagen. Su configuración está completa.
59 – Consulte la imagen. Afloje los pernos en el conjunto del brazo del vuelo, ajústelos a la posición deseada y apriete los pernos para asegurarlos.
60– Consulte la imagen. Afloje los pernos que sujetan la placa de vuelo al conjunto del brazo de vuelo. Ajuste a la posición deseada y apriete los Pernos para asegurar.

ADVERTENCIA
• No utilice herramientas eléctricas para el montaje, ya que un ajuste excesivo puede dañar las piezas.
• Si necesita más soporte, consulte el video de instalación o contáctenos en support@nextlevelracing.com
• Asegúrese de que todas las ruedas giratorias estén bloqueadas antes de sentarse en la cabina.
• No fuerce las piezas para unirlas.
• Evite los pernos de rosca cruzada.

Video Instruction: bit.ly/nlrbuild

DE

FLIGHT SEAT PRO Bedienungsanleitung
Wir wissen, dass Sie gespannt darauf sind, mit dem Fliegen zu beginnen! Nehmen Sie sich Zeit für die Anweisungen und befolgen Sie diese Anleitung, um Ihr Produkt zusammenzubauen. Sie werden sich auf den Erfolg einstellen, indem Sie der Anleitung folgen, um Ihr Produkt vollständig zu optimieren.
VORFLUGKONTROLLEN
WARNUNG
• Bitte verwenden Sie keine Elektrowerkzeuge für die Montage, da zu starkes Anziehen Teile beschädigen kann.
• Wenn Sie weitere Unterstützung benötigen, sehen Sie sich das Installationsvideo an oder kontaktieren Sie uns unter support@nextlevelracing.com
• Vergewissern Sie sich, dass alle Lenkrollen verriegelt sind, bevor Sie sich auf das Cockpit setzen.
• Teile nicht mit Gewalt zusammenfügen.
• Vermeiden Sie Quergewindebolzen.
Wenn Sie Unterstützung für Ihr Produkt benötigen, wenden Sie sich bitte an unser freundliches Team unter: support@nextlevelracing.com
WARNUNG ERSTICKUNGSGEFAHR
Kleinteile nicht für Kinder unter 3 Jahren oder Personen, die dazu neigen, ungenießbare Gegenstände in den Mund zu nehmen.
START
01 – Siehe Bild. A) Richten Sie die linken und rechten Rahmenelemente mit den Gewindeeinsätzen an der Endplatte aus. B) Durchschrauben und mit 2 x M8 Schrauben und Unterlegscheiben sichern. Auf der anderen Seite wiederholen.
02 – Siehe Bild. A) Richten Sie die Befestigungslöcher an der Sicherheitsstufe mit den Gewindeeinsätzen am linken und rechten Rahmenelement aus. B) Durchschrauben und mit 3 x M8 Schrauben und Unterlegscheiben sichern. Auf der anderen Seite wiederholen.
03 – Siehe Bild. A) Richten Sie die linke und rechte Seitenwand mit den Befestigungslöchern an den Rahmenelementen aus. B) Durchschrauben und mit 4 x M8-Schrauben, Unterlegscheiben und Flanschmuttern sichern. Auf der anderen Seite wiederholen.
04 – Siehe Bild. A) Richten Sie die Gewindeeinsätze am H-Rahmen mit den Befestigungslöchern an den Rahmenelementen aus. B) Durchschrauben und mit 2 x M8 Schrauben und Unterlegscheiben sichern. Auf der anderen Seite wiederholen.
05 – Siehe Bild. Richten Sie die Lenkrollen und Unterlegscheiben mit den Gewindeeinsätzen an den Rahmenelementen aus. Befestigen und sichern Sie sie mit dem 14-mm-Schraubenschlüssel.
06 – Siehe Bild. A) Richten Sie die Stahlsicherheitskappen mit den Befestigungslöchern an den Rahmenelementen aus.
B) Durch die Befestigungslöcher schrauben und mit 2 x M8-Schrauben und Unterlegscheiben sichern. Auf der anderen Seite wiederholen.
07 – Siehe Bild. A) Entfernen Sie die vorinstallierten Schrauben an der Sitzlehne.
B) Stellen Sie die Sitzlehnen auf der Sitzfläche in eine aufrechte Position.
08 – Siehe Bild. A) Richten Sie die Gewindeeinsätze der Sitzrückenlehne mit den Befestigungslöchern an den Sitzlehnen aus. B) Durchschrauben und mit den zuvor in Schritt 07a deinstallierten Schrauben sichern.
09 –Siehe Bild. A) Schieben Sie den Sitz nach vorne und richten Sie die Befestigungslöcher des hinteren Sitzgleiters an der Sitzbaugruppe mit den Gewindeeinsätzen am H-Rahmen aus. B) Durchschrauben und mit 2 x M8 Schrauben und Unterlegscheiben sichern.
10 – Siehe Bild. A) Schieben Sie den Flugsitz ganz nach hinten, um Zugang zu den vorderen Befestigungslöchern an den Sitzgleitern zu erhalten. B) Durchschrauben und mit 2 x M8 Schrauben und Unterlegscheiben sichern.
11 – Siehe Bild. A) Richten Sie die Befestigungslöcher am Flugarm mit den Gewindeeinsätzen am Rahmenelement aus. B) Durchschrauben und mit 4 x M8 Schrauben und Unterlegscheiben sichern.
12 – Siehe Bild. A) Richten Sie die Befestigungsschlitze am teleskopierbaren Außenarm mit den Gewindeeinsätzen am Flugarm aus. B) Durchschrauben und mit 4 x M8 Schrauben und Unterlegscheiben sichern.
13 – Siehe Bild. A) Richten Sie die Gewindeeinsätze am teleskopierbaren inneren Arm mit dem Befestigungsschlitz am teleskopierbaren äußeren Arm aus. B) Durchschrauben und mit 2 x M8 Schrauben und Unterlegscheiben sichern.
14 – Siehe Bild. A) Richten Sie die Befestigungsschlitze an der Flugplatte mit den Gewindeeinsätzen am teleskopierbaren Innenarm aus. B) Durchschrauben und mit 4 x M8 Schrauben und Unterlegscheiben sichern.
15 – Siehe Bild. A) Richten Sie die Befestigungslöcher am Flugarm mit den Gewindeeinsätzen am Rahmenelement aus. B) Durchschrauben und mit 4 x M8 Schrauben und Unterlegscheiben sichern.
16 – Siehe Bild. A) Richten Sie die Befestigungsschlitze am teleskopierbaren Außenarm mit den Gewindeeinsätzen am Flugarm aus. B) Durchschrauben und mit 4 x M8 Schrauben und Unterlegscheiben sichern.
17 – Siehe Bild. A) Richten Sie die Gewindeeinsätze am teleskopierbaren inneren Arm mit dem Befestigungsschlitz am teleskopierbaren äußeren Arm aus. B) Durchschrauben und mit 2 x M8 Schrauben und Unterlegscheiben sichern.
18 – Siehe Bild. A) Richten Sie die Befestigungsschlitze an der Mausplatte mit den Gewindeeinsätzen am teleskopierbaren Innenarm aus. B) Durchschrauben und mit 4 x M8 Schrauben und Unterlegscheiben sichern.
19 – Siehe Bild. Richten Sie die Kunststoffkappen an den Bolzenausschnitten an den Rahmenelementen aus und drücken Sie sie fest, bis sie passen.
20 – Siehe Bild. A) Richten Sie die Befestigungslöcher an der HOTAS Extension Mount mit den Befestigungslöchern an der Sicherheitsstufe aus. B) Durchschrauben und mit 4 x M8-Schrauben, Unterlegscheiben und Flanschmuttern sichern.
21 – Siehe Bild. 1) Durch die HOTAS-Platte schrauben und mit 4 x M8-Schrauben und Flanschmuttern sichern. 2) Die HOTAS-Plattenbaugruppe mit den Befestigungslöchern an der HOTAS-Verlängerungs-Einstellhalterung ausrichten und mit 4 x M8-Flanschmuttern sichern.
22 – Siehe Bild. Richten Sie die Montageschlitze an der HOTAS Extension Adjustment Bracket-Baugruppe mit den Gewindeeinsätzen an der HOTAS Extension Mount aus. Durchschrauben und mit 4 x M8 Schrauben und Unterlegscheiben sichern.
23 – Siehe Bild. Lösen Sie die Schrauben, mit denen die HOTAS-Plattenbaugruppe an der HOTAS-Verlängerungshalterung befestigt ist. Stellen Sie die gewünschte Höhe ein und ziehen Sie sie fest, um sie zu sichern.
24 – Siehe Bild. A) Demontieren Sie das Sitzbodenkissen. Richten Sie die Befestigungslöcher an der Mittelstangenhalterung an den Befestigungslöchern am H-Rahmen aus. B) Durchschrauben und mit 2 x M8-Schrauben, Unterlegscheiben und Flanschmuttern sichern.
25 – Siehe Bild. A) Richten Sie die Befestigungslöcher an der Mittelstangenhalterung mit den Befestigungsschlitzen und Einsätzen an der Mittelstangenhalterung aus. B) Durchschrauben und mit 2 x M8-Knöpfen und Unterlegscheiben und 1 x M8-Schraube, Ny-Lock-Mutter und Unterlegscheibe sichern.
26 – Siehe Bild. A) Richten Sie die Gewindeeinsätze und Schlitze an der HOTAS-Winkelhalterung mit den Befestigungsschlitzen an der Mittelstangenhalterung aus. B) Durchschrauben und mit 1 x M8-Schraube, 2 x M8-Schulterschrauben, 1 x Unterlegscheibe und Flanschmutter sichern.
27 – Siehe Bild. A) Installieren Sie das zuvor in Schritt 24 deinstallierte Sitzflächenpolster. B) Richten Sie die Befestigungslöcher an der HOTAS-Platte mit den Gewindeeinsätzen an der HOTAS-Winkelhalterung aus. Durchschrauben und mit 2 x M8 Schrauben sichern.
28 – Siehe Bild. A) Lösen Sie die Knöpfe, mit denen die Mittelstangenhalterung an der Mittelstangenhalterung befestigt ist. B) Stellen Sie den gewünschten Winkel ein und ziehen Sie die Knöpfe fest, um ihn zu sichern.
29 – Siehe Bild. A) Lösen Sie die Schrauben, mit denen die HOTAS-Winkelhalterung an der Mittelstangenhalterung befestigt ist. B) Stellen Sie den gewünschten Winkel ein und ziehen Sie die Schrauben fest, um ihn zu sichern.
30 – Siehe Bild. 1) Lösen Sie die Schulterschraube, bis die Schulter freiliegt und sich frei bewegen kann. Lösen Sie die M8-Schrauben, um Bewegung zu ermöglichen. 2) Stellen Sie die gewünschte Höhe ein und ziehen Sie sowohl die M8-Schraube als auch die Schulterschraube fest, um sie zu sichern.
31 – Siehe Bild. A) Deinstallieren Sie die schwenkbare Flugarmbaugruppe und die HOTAS-Mittelstangenbaugruppe vom Rahmen des Flight Stand Pro. B) Deinstallieren Sie die Mausplattenbaugruppe und die HOTAS-Mittelstangenbaugruppe vom Rahmen des Flight Seat Pro.
32 – Siehe Bild. Deinstallieren Sie 2 x hintere Lenkrollen und quadratische Unterlegscheiben von der Flight Stand Pro-Baugruppe.
33 – Siehe Bild. A) Entfernen Sie 4 x Schrauben und Unterlegscheiben, mit denen die Stahlsicherheitskappen am Rahmen des Flight Seat Pro befestigt sind. Entfernen Sie die Plastikkappen. B) Entfernen Sie die 2 x Sicherheitskappen aus Stahl.
34 – Siehe Bild. Richten Sie die Schlitze am Rahmen des Flight Seat Pro an den Gewindeeinsätzen am Rahmen des Flight Stand Pro aus.
35 – Siehe Bild. Durchschrauben und mit Schrauben und Unterlegscheiben sichern, die zuvor in Schritt 33a deinstalliert wurden. Auf der anderen Seite wiederholen.
36 – Siehe Bild. Durch die Montageausschnitte schrauben und mit 2 x M8 Schrauben und Unterlegscheiben sichern.
37 – Siehe Bild. Installieren Sie die zuvor in Schritt 33a deinstallierten Plastikkappen erneut.
38 – Siehe Bild. A) Schieben Sie den Sitz ganz nach hinten. B) Führen Sie den Sicherheitsgurt durch die Sicherheitsgurtausschnitte am Flugsitz.
39 – Siehe Bild. Richten Sie die Sicherheitsgurt-Befestigungsplatten an den Gewindeeinsätzen an der Unterseite des Flight Seat aus. Durchschrauben und mit 2 x M8 Schrauben und Unterlegscheiben sichern.
40 – Siehe Bild. A) Entfernen Sie die 2 x M8-Schrauben und Unterlegscheiben, mit denen der H-Rahmen am Rahmen befestigt ist. B) Richten Sie die Sicherheitsgurt-Endplatten an den Befestigungslöchern am Rahmen aus.
41 – Siehe Bild. Befestigen Sie die Sicherheitsgurt-Endplatten mit den zuvor in Schritt 40a demontierten Schrauben und Unterlegscheiben.
42 – Siehe Bild. Ihre Einrichtung ist abgeschlossen.
43 – Siehe Bild. Entfernen Sie die Schrauben und Unterlegscheiben, mit denen die Flugarmbaugruppe am Rahmen befestigt ist, und entfernen Sie sie.
44 – Siehe Bild. A) Richten Sie die Befestigungslöcher an der Flugarmbaugruppe mit den Gewindeeinsätzen an der unteren Schiene des Rahmens aus. B) Durchschrauben und mit 2 x M8-Schrauben und Unterlegscheiben sichern, die zuvor in Schritt 43 deinstalliert wurden.
45 – Siehe Bild. Richten Sie die Gewindeeinsätze an der Motion Plus-Plattform an den Befestigungslöchern an den Rahmen aus.
46 – Siehe Bild. Durchschrauben und mit 4 x M8 Schrauben und Unterlegscheiben sichern. Auf der anderen Seite wiederholen.
47 – Siehe Bild. Richten Sie die Befestigungslöcher an der Pivot Bar Assembly mit den Gewindeeinsätzen am Flight Stand Pro aus. Durchschrauben und mit 4 x M8 Schrauben und Unterlegscheiben sichern.
48 – Siehe Bild. A) Richten Sie die Befestigungslöcher an der Buttkicker-Stange an den Löchern am H-Rahmen aus. B) Durchschrauben und mit 2 x M8-Schrauben, Unterlegscheiben und Flanschmuttern sichern. WARNUNG
49 – Siehe Bild. A) Entfernen Sie die Schrauben, mit denen die Flugarmbaugruppe und der H-Rahmen an den Rahmenelementen befestigt sind. Entfernen Sie die Flugarmbaugruppe. B) Entfernen Sie die Flight Seat-Baugruppe.
50 – Siehe Bild. Richten Sie die Motion V3-Einheit an den Befestigungslöchern am Rahmen aus.
51 – Siehe Bild. Durchschrauben und mit 6 x M8 Schrauben und Unterlegscheiben sichern.
52 – Siehe Bild. Richten Sie die Gewindeeinsätze an der Unterseite des H-Rahmens, der auf dem Flight Seat installiert ist, mit den Montageschlitzen auf der Motion V3-Plattform aus.
53 – Siehe Bild. A) Schrauben Sie durch die vorderen Befestigungslöcher der Motion V3-Plattform und sichern Sie sie mit 2 x M8-Schrauben und Unterlegscheiben. B) Durch die hinteren Befestigungslöcher der Motion V3-Plattform schrauben und mit 2 x M8-Schrauben und Unterlegscheiben sichern.
54 – Siehe Bild. A) Richten Sie die Gewindeeinsätze am Motion V3-Montagearm an den Montagelöchern am H-Rahmen aus. B) Durchschrauben und mit 2 x M8 Schrauben und Unterlegscheiben sichern. Auf der anderen Seite wiederholen.
55 – Siehe Bild. Richten Sie die Sicherheitsgurt-Montageplatte mit dem hinteren Montageloch am Motion V3-Montagearm aus. Schrauben Sie die Sitzbefestigungsplatte hinten durch und sichern Sie sie mit 2 x M8-Schrauben und Unterlegscheiben. Auf der anderen Seite wiederholen.
56 – Siehe Bild. Installieren Sie die HOTAS-Montagebaugruppe am H-Rahmen. Bitte beachten Sie die Schritte 24 bis 27 für die Montage der HOTAS-Halterung.
57 – Siehe Bild. A) Richten Sie die Flugarmbaugruppe mit den Gewindeeinsätzen am Motion V3-Montagearm aus. B) Durchschrauben und mit 4 x M8 Schrauben und Unterlegscheiben sichern. Wiederholen Sie dasselbe für die Mausplattenbaugruppe.
58 – Siehe Bild. Ihre Einrichtung ist abgeschlossen.
59 – Siehe Bild. Lösen Sie die Schrauben an der Flugarmbaugruppe, stellen Sie sie auf die gewünschte Position ein und ziehen Sie die Schrauben fest, um sie zu sichern.
60– Siehe Bild. Lösen Sie die Schrauben, mit denen die Flugplatte an der Flugarmbaugruppe befestigt ist. Stellen Sie die gewünschte Position ein und ziehen Sie die Schrauben fest, um sie zu sichern.

WARNUNG
• Bitte verwenden Sie keine Elektrowerkzeuge für die Montage, da zu starkes Anziehen Teile beschädigen kann.
• Wenn Sie weitere Unterstützung benötigen, sehen Sie sich das Installationsvideo an oder kontaktieren Sie uns unter support@nextlevelracing.com
• Vergewissern Sie sich, dass alle Lenkrollen verriegelt sind, bevor Sie sich auf das Cockpit setzen.
• Teile nicht mit Gewalt zusammenfügen.

• Vermeiden Sie Quergewindebolzen.

JP

FLIGHT SEAT PRO 取扱説明書
フライトを始めたいと思っていることは承知しています。時間をかけて説明書を読み、このガイドに従って製品を組み立ててください。取扱説明書に従って製品を完全に最適化することで、成功への準備を整えることができます。
飛行前チェック
警告
• 締めすぎると部品が損傷する可能性があるため、組み立てに電動工具を使用しないでください。
• さらにサポートが必要な場合は、取り付けビデオを参照するか、support@nextlevelracing.com までお問い合わせください。
• コックピットに座る前に、すべてのキャスター ホイールがロックされていることを確認してください。
• 部品を無理に組み立てないでください。
• クロススレッドボルトは避けてください。
製品に関するサポートが必要な場合は、support@nextlevelracing.com のフレンドリーなチームにご連絡ください。
警告 窒息の危険
3 歳未満のお子様や、食べられないものを口に入れる傾向のある方には適していません。
始める
01 – 画像を参照してください。A) 左右のフレーム メンバーをエンド パネルのねじ付きインサートに合わせます。B) ボルトで固定し、2 x M8 ボルトとワッシャーで固定します。反対側で繰り返します。
02 – 画像を参照してください。A) セーフティ ステップの取り付け穴を左右のフレーム メンバーのネジ付きインサートに合わせます。B) ボルトで固定し、3 x M8 ボルトとワッシャーで固定します。反対側で繰り返します。
03 – 画像を参照してください。A) 左右のサイド パネルをフレーム メンバーの取り付け穴に合わせます。B) 4 x M8 ボルト、ワッシャー、フランジ ナットでボルトで固定します。反対側で繰り返します。
04 – 画像を参照してください。A) H フレームのネジ付きインサートをフレーム メンバーの取り付け穴に合わせます。B) ボルトで固定し、2 x M8 ボルトとワッシャーで固定します。反対側で繰り返します。
05 – 画像を参照してください。キャスター ホイールとスクエア ワッシャーをフレーム メンバーのネジ付きインサートに合わせます。14mm レンチを使用して締め付け、固定します。
06 – 画像を参照してください。A) スチール安全キャップをフレーム メンバーの取り付け穴に合わせます。
B) 取り付け穴にボルトで通し、2 x M8 ボルトとワッシャーで固定します。反対側で繰り返します。
07 – 画像を参照してください。A) シート バックレストにあらかじめ取り付けられているボルトを取り外します。
B) シート ボトムのシート リクライナーを直立位置に調整します。
08 – 画像を参照してください。A) シート バックレストのネジ付きインサートをシート リクライナーの取り付け穴に合わせます。B) ステップ 07a で取り外したボルトをボルトで固定します。
09 –画像を参照してください。A) シートを前方にスライドさせ、シート アセンブリのリア シート スライダー取り付け穴を H フレームのネジ付きインサートに合わせます。B) ボルトで固定し、2 x M8 ボルトとワッシャーで固定します。
10 – 画像を参照してください。A) フライト シートを最後までスライドさせて、シート スライダーの前面取り付け穴にアクセスします。B) ボルトで固定し、2 x M8 ボルトとワッシャーで固定します。
11 – 画像を参照してください。A) フライト アームの取り付け穴をフレーム メンバーのネジ付きインサートに合わせます。B) 4 x M8 ボルトとワッシャーでボルトで固定します。
12 – 画像を参照してください。A) 伸縮式アウター アームの取り付けスロットを、フライト アームのネジ付きインサートに合わせます。B) 4 x M8 ボルトとワッシャーでボルトで固定します。
13 – 画像を参照してください。A) テレスコピック インナー アームのネジ付きインサートをテレスコピック アウター アームの取り付けスロットに合わせます。B) ボルトで固定し、2 x M8 ボルトとワッシャーで固定します。
14 – 画像を参照してください。A) フライト プレートの取り付けスロットを伸縮式インナー アームのネジ付きインサートに合わせます。B) 4 x M8 ボルトとワッシャーでボルトで固定します。
15 – 画像を参照してください。A) フライト アームの取り付け穴をフレーム メンバーのネジ付きインサートに合わせます。B) 4 x M8 ボルトとワッシャーでボルトで固定します。
16 – 画像を参照してください。A) 伸縮式アウター アームの取り付けスロットを、フライト アームのネジ付きインサートに合わせます。B) 4 x M8 ボルトとワッシャーでボルトで固定します。
17 – 画像を参照してください。A) テレスコピック インナー アームのネジ付きインサートをテレスコピック アウター アームの取り付けスロットに合わせます。B) ボルトで固定し、2 x M8 ボルトとワッシャーで固定します。
18 – 画像を参照してください。A) マウス プレートの取り付けスロットを伸縮式インナー アームのネジ付きインサートに合わせます。B) 4 x M8 ボルトとワッシャーでボルトで固定します。
19 – 画像を参照してください。プラスチック キャップをフレーム メンバーのボルト カットアウトに合わせて、はめ込むように押し込みます。
20 – 画像を参照してください。A) HOTAS 拡張マウントの取り付け穴を安全ステップの取り付け穴に合わせます。B) 4 x M8 ボルト、ワッシャー、フランジ ナットでボルトで固定します。
21 – 画像を参照してください。1) HOTAS プレートにボルトで固定し、4 x M8 ボルトとフランジ ナットで固定します。2) HOTAS プレート アセンブリを HOTAS 拡張調整ブラケットの取り付け穴に合わせ、4 x M8 フランジ ナットで固定します。
22 – 画像を参照してください。HOTAS 拡張調整ブラケット アセンブリの取り付けスロットを、HOTAS 拡張マウントのネジ付きインサートに合わせます。ボルトで固定し、4 x M8 ボルトとワッシャーで固定します。
23 – 画像を参照してください。HOTAS プレート アセンブリを HOTAS 拡張マウントに固定しているボルトを緩めます。希望の高さに調整し、締めて固定します。
24 – 画像を参照してください。A) シート ボトム クッションを取り外します。センター ポール マウントの取り付け穴を H フレームの取り付け穴に合わせます。B) ボルトで固定し、2 x M8 ボルト、ワッシャー、フランジ ナットで固定します。
25 – 画像を参照してください。A) センター ポール ブラケットの取り付け穴をセンター ポール マウントの取り付けスロットとインサートに合わせます。B) 2 x M8 ノブとワッシャーと 1 x M8 ボルト、Ny ロック ナット、ワッシャーでボルトで固定します。
26 – 画像を参照してください。A) HOTAS アングル ブラケットのネジ付きインサートとスロットを、センター ポール ブラケットの取り付けスロットに合わせます。B) 1 x M8 ボルト、2 x M8 ショルダー ボルト、1 x ワッシャーとフランジ ナットでボルトを締めて固定します。
27 – 画像を参照してください。A) 手順 24 で取り外したシート ボトム クッションを取り付けます。B) HOTAS プレートの取り付け穴を、HOTAS アングル ブラケットのネジ付きインサートに合わせます。ボルトで固定し、2 x M8 ボルトで固定します。
28 – 画像を参照してください。A) センター ポール ブラケットをセンター ポール マウントに固定しているノブを緩めます。B) 希望の角度に調整し、ノブを締めて固定します。
29 – 画像を参照してください。A) HOTAS アングル ブラケットをセンター ポール ブラケットに固定しているボルトを緩めます。B) 希望の角度に調整し、ボルトを締めて固定します。
30 – 画像を参照してください。1) 肩が露出して自由に動けるようになるまで、肩ボルトを緩めます。M8ボルトを緩めて動かせるようにします。2) 希望の高さに調整し、M8 ボルトとショルダーボルトの両方を締めて固定します。
31 – 画像を参照してください。A) スイベル フライト アーム アセンブリと HOTAS センター ポール アセンブリを Flight Stand Pro のフレームから取り外します。B) Flight Seat Pro のフレームからマウス プレート アセンブリと HOTAS センター ポール アセンブリを取り外します。
32 – 画像を参照してください。Flight Stand Pro アセンブリから 2 x リア キャスター ホイールとスクエア ワッシャーを取り外します。
33 – 画像を参照してください。A) スチール安全キャップを Flight Seat Pro フレームに固定している 4 つのボルトとワッシャーを取り外します。プラスチックキャップを取り外します。B) 2 x スチール安全キャップを取り外します。
34 – 画像を参照してください。Flight Seat Pro のフレームのスロットを、Flight Stand Pro のフレームのねじ込みインサートに合わせます。
35 – 画像を参照してください。ステップ 33a で取り外したボルトとワッシャーでボルトで固定します。反対側で繰り返します。
36 – 画像を参照してください。取り付けカットアウトにボルトで固定し、2 x M8 ボルトとワッシャーで固定します。
37 – 画像を参照してください。手順 33a で取り外したプラスチック キャップを再度取り付けます。
38 – 画像を参照してください。A) シートを後方に完全にスライドさせます。B) シートベルトをフライトシートのシートベルトカットアウトに通します。
39 – 画像を参照してください。シートベルト取り付けプレートを、フライトシートの底部にあるネジ付きインサートに合わせます。ボルトで固定し、2 x M8 ボルトとワッシャーで固定します。
40 – 画像を参照してください。A) H フレームをフレームに固定している 2 x M8 ボルトとワッシャーを取り外します。B) シートベルトのエンドプレートをフレームの取り付け穴に合わせます。
41 – 画像を参照してください。手順 40a で取り外したボルトとワッシャーを使用して、シート ベルトのエンド プレートを固定します。
42 – 画像を参照してください。セットアップが完了しました。
43 – 画像を参照してください。フライト アーム アセンブリをフレームに固定しているボルトとワッシャーを取り外して取り外します。
44 – 画像を参照してください。A) フライト アーム アセンブリの取り付け穴を、フレームの下部レールのネジ付きインサートに合わせます。B) 手順 43 で取り外した 2 x M8 ボルトとワッシャーでボルトで固定します。
45 – 画像を参照してください。Motion Plus プラットフォームのネジ付きインサートをフレームの取り付け穴に合わせます。
46 – 画像を参照してください。ボルトで固定し、4 x M8 ボルトとワッシャーで固定します。反対側で繰り返します。
47 – 画像を参照してください。ピボット バー アセンブリの取り付け穴を Flight Stand Pro のネジ付きインサートに合わせます。ボルトで固定し、4 x M8 ボルトとワッシャーで固定します。
48 – 画像を参照してください。A) バットキッカー ポールの取り付け穴を H フレームの穴に合わせます。B) ボルトで固定し、2 x M8 ボルト、ワッシャー、フランジ ナットで固定します。警告
49 – 画像を参照してください。A) フライト アーム アセンブリと H フレームをフレーム メンバーに固定しているボルトを取り外します。フライト アーム アセンブリを取り外します。B) フライト シート アセンブリを取り外します。
50 – 画像を参照してください。Motion V3 ユニットをフレームの取り付け穴に合わせます。
51 – 画像を参照してください。ボルトで固定し、6 x M8 ボルトとワッシャーで固定します。
52 – 画像を参照してください。フライト シートに取り付けられた H フレームの下部にあるネジ付きインサートを、モーション V3 プラットフォームの取り付けスロットに合わせます。
53 – 画像を参照してください。A) Motion V3 プラットフォームの前面取り付け穴にボルトで通し、2 x M8 ボルトとワッシャーで固定します。B) Motion V3 プラットフォームの背面の取り付け穴にボルトで固定し、2 x M8 ボルトとワッシャーで固定します。
54 – 画像を参照してください。A) モーション V3 取り付けアームのネジ付きインサートを H フレームの取り付け穴に合わせます。B) ボルトで固定し、2 x M8 ボルトとワッシャーで固定します。反対側で繰り返します。
55 – 画像を参照してください。シートベルト取り付けプレートを Motion V3 取り付けアームの後部取り付け穴に合わせます。後部のシート取り付けプレートにボルトで固定し、2 x M8 ボルトとワッシャーで固定します。反対側で繰り返します。
56 – 画像を参照してください。HOTAS マウント アセンブリを H フレームに取り付けます。HOTASマウントの組み立てについては、手順24～27を参照してください。
57 – 画像を参照してください。A) フライト アーム アセンブリを Motion V3 マウント アームのネジ付きインサートに合わせます。B) 4 x M8 ボルトとワッシャーでボルトで固定します。マウス プレート アセンブリについても同じ手順を繰り返します。
58 – 画像を参照してください。セットアップが完了しました。
59 – 画像を参照してください。フライト アーム アセンブリのボルトを緩め、希望の位置に調整し、ボルトを締めて固定します。
60 – 画像を参照してください。フライト プレートをフライト アーム アセンブリに固定しているボルトを緩めます。希望の位置に調整し、ボルトを締めて固定します。

警告
• 締めすぎると部品が損傷する可能性があるため、組み立てに電動工具を使用しないでください。
• さらにサポートが必要な場合は、取り付けビデオを参照するか、support@nextlevelracing.com までご連絡ください。
• コックピットに座る前に、すべてのキャスター ホイールがロックされていることを確認してください。
• 部品を無理に組み立てないでください。
• クロススレッドボルトは避けてください。

Video Instruction: bit.ly/nlrbuild

PT

Manual de Instruções do FLIGHT SEAT PRO

Sabemos que você está ansioso para começar a voar! Não se apresse com as instruções e siga este guia para montar seu produto. Você estará se preparando para o sucesso seguindo o livreto de instruções para otimizar totalmente o seu produto.

VERIFICAÇÕES PRÉ-VOO

AVISO

• Não use ferramentas elétricas para a montagem, pois o aperto excessivo pode danificar as peças.
• Se precisar de mais suporte, consulte o vídeo de instalação ou entre em contato conosco em support@nextlevelracing.com
• Certifique-se de que todas as rodas giratórias estejam travadas antes de sentar na cabine.
• Não force as peças juntas.
• Evite parafusos de rosca cruzada.

Se você precisar de qualquer suporte com seu produto, entre em contato com nossa equipe amigável em: support@nextlevelracing.com

AVISO RISCO DE ASFIXIA

Peças pequenas não para crianças menores de 3 anos ou indivíduos que tenham tendência a colocar objetos não comestíveis na boca.

COMEÇAR

01 – Consulte a imagem. A) Alinhe os membros esquerdo e direito da estrutura com as inserções rosqueadas no painel final. B) Aparafuse e prenda com 2 parafusos M8 e arruelas. Repita do outro lado.
02 – Consulte a imagem. A) Alinhe os orifícios de montagem no degrau de segurança com os insertos rosqueados nos membros esquerdo e direito da estrutura. B) Aparafuse e prenda com 3 parafusos M8 e arruelas. Repita do outro lado.
03 – Consulte a imagem. A) Alinhe os painéis esquerdo e direito com os orifícios de montagem nos membros da estrutura. B) Aparafuse e prenda com 4 parafusos M8, arruelas e porcas flangeadas. Repita do outro lado.
04 – Consulte a imagem. A) Alinhe as inserções roscadas na estrutura H com os orifícios de montagem nos membros da estrutura. B) Aparafuse e prenda com 2 parafusos M8 e arruelas. Repita do outro lado.
05 – Consulte a imagem. Alinhe as rodas giratórias e as arruelas quadradas com as inserções rosqueadas nos membros da estrutura. Prenda e prenda usando a chave de 14 mm.
06 – Consulte a imagem. A) Alinhe as tampas de segurança de aço com os orifícios de montagem nos membros da estrutura.
B) Aparafuse através dos orifícios de montagem e prenda com 2 parafusos M8 e arruelas. Repita do outro lado.
07 – Consulte a imagem. A) Desinstale os parafusos pré-instalados no encosto do assento.
B) Ajuste as poltronas reclináveis na parte inferior do assento para uma posição vertical.
08 – Consulte a imagem. A) Alinhe as inserções roscadas do encosto do assento com os orifícios de montagem nas poltronas reclináveis. B) Aparafuse e prenda com os Parafusos previamente desinstalados no Passo 07a.
09 – Consulte a imagem. A) Deslize o assento para a frente e alinhe os orifícios de montagem do Deslizador do Assento traseiro no Conjunto do Assento com as inserções rosqueadas na Estrutura H. B) Aparafuse e prenda com 2 parafusos M8 e arruelas.
10 – Consulte a imagem. A) Deslize o assento de voo totalmente para trás para acessar os orifícios de montagem dianteiros nos controles deslizantes do assento. B) Aparafuse e prenda com 2 parafusos M8 e arruelas.
11 – Consulte a imagem. A) Alinhe os orifícios de montagem no Braço de Voo com as inserções roscadas no Membro da Estrutura. B) Aparafuse e prenda com 4 parafusos M8 e arruelas.
12 – Consulte a imagem. A) Alinhe as ranhuras de montagem no braço externo telescópico com as inserções rosqueadas no braço de voo. B) Aparafuse e prenda com 4 parafusos M8 e arruelas.
13 – Consulte a imagem. A) Alinhe as inserções roscadas no braço interno telescópico com a ranhura de montagem no braço externo telescópico. B) Aparafuse e prenda com 2 parafusos M8 e arruelas.
14 – Consulte a imagem. A) Alinhe as ranhuras de montagem na Placa de Voo com as inserções roscadas no Braço Interno Telescópico. B) Aparafuse e prenda com 4 parafusos M8 e arruelas.
15 – Consulte a imagem. A) Alinhe os orifícios de montagem no Braço de Voo com as inserções roscadas no Membro da Estrutura. B) Aparafuse e prenda com 4 parafusos M8 e arruelas.
16 – Consulte a imagem. A) Alinhe as ranhuras de montagem no braço externo telescópico com as inserções rosqueadas no braço de voo. B) Aparafuse e prenda com 4 parafusos M8 e arruelas.
17 – Consulte a imagem. A) Alinhe as inserções roscadas no braço interno telescópico com a ranhura de montagem no braço externo telescópico. B) Aparafuse e prenda com 2 parafusos M8 e arruelas.
18 – Consulte a imagem. A) Alinhe as ranhuras de montagem na placa do mouse com as inserções rosqueadas no braço interno telescópico. B) Aparafuse e prenda com 4 parafusos M8 e arruelas.
19 – Consulte a imagem. Alinhe as tampas de plástico com os recortes dos parafusos nos membros da estrutura e pressione-os para encaixar.
20 – Consulte a imagem. A) Alinhe os orifícios de montagem no suporte de extensão HOTAS com os orifícios de montagem no degrau de segurança. B) Aparafuse e prenda com 4 parafusos M8, arruelas e porcas flangeadas.
21 – Consulte a imagem. 1) Aparafuse a placa HOTAS e prenda com 4 parafusos M8 e porcas flangeadas 2) Alinhe o conjunto da placa HOTAS com os orifícios de montagem no suporte de ajuste de extensão HOTAS e prenda com 4 porcas flangeadas M8.
22 – Consulte a imagem. Alinhe os slots de montagem no conjunto do suporte de ajuste de extensão HOTAS com as inserções rosqueadas no suporte de extensão HOTAS. Aparafuse e prenda com 4 parafusos M8 e arruelas.
23 – Consulte a imagem. Solte os parafusos que prendem o conjunto da placa HOTAS ao suporte de extensão HOTAS. Ajuste na altura desejada e aperte para prender.
24 – Consulte a imagem. A) Desinstale a Almofada do Fundo do Assento. Alinhe os orifícios de montagem no suporte de poste central com os orifícios de montagem no H-Frame. B) Aparafuse e prenda com 2 parafusos M8, arruelas e porcas flangeadas.
25 – Consulte a imagem. A) Alinhe os orifícios de montagem no suporte do poste central com os slots de montagem e inserções no suporte do poste central. B) Aparafuse e prenda com 2 x botões M8 e arruelas e 1 x parafuso M8, porca Ny-lock e arruela.
26 – Consulte a imagem. A) Alinhe as inserções roscadas e as ranhuras no suporte de ângulo HOTAS com as ranhuras de montagem no suporte de poste central. B) Aparafuse e prenda com 1 x parafuso M8, 2 x parafusos de ressalto M8, 1 x arruela e porca de flange.
27 – Consulte a imagem. A) Instale a Almofada do Fundo do Assento previamente desinstalada na Etapa 24. B) Alinhe os orifícios de montagem na Placa HOTAS com as inserções rosqueadas no Suporte de Ângulo HOTAS. Aparafuse e prenda com 2 parafusos M8.
28 – Consulte a imagem. A) Solte os botões que prendem o suporte do poste central ao suporte do poste central. B) Ajuste no ângulo desejado e aperte os Botões para prender.
29 – Consulte a imagem. A) Solte os parafusos que prendem o suporte de ângulo HOTAS ao suporte de poste central. B) Ajuste no ângulo desejado e aperte os parafusos para prender.
30 – Consulte a imagem. 1) Afrouxe o parafuso de ressalto até que o ressalto fique exposto e livre para se mover. Afrouxe os parafusos M8 para permitir o movimento. 2) Ajuste na altura desejada e aperte o parafuso M8 e o parafuso de ressalto para prender.
31 – Consulte a imagem. A) Desinstale o conjunto do braço de voo giratório e o conjunto do poste central HOTAS da estrutura do suporte de voo Pro. B) Desinstale o Mouse Plate Assembly e o HOTAS Center Pole Assembly da estrutura do Flight Seat Pro.
32 – Consulte a imagem. Desinstale 2 rodas giratórias traseiras e arruelas quadradas do conjunto Flight Stand Pro.
33 – Consulte a imagem. A) Desinstale 4 parafusos e arruelas que prendem as tampas de segurança de aço à estrutura do Flight Seat Pro. Remova as tampas plásticas. B) Desinstale as 2 tampas de segurança de aço.
34 – Consulte a imagem. Alinhe as ranhuras na estrutura do Flight Seat Pro com as inserções roscadas na estrutura do Flight Stand Pro.
35 – Consulte a imagem. Aparafuse e prenda com parafusos e arruelas previamente desinstalados na Etapa 33a. Repita do outro lado.
36 – Consulte a imagem. Aparafuse os recortes de montagem e prenda com 2 parafusos M8 e arruelas.
37 – Consulte a imagem. Reinstale as tampas plásticas desinstaladas anteriormente na Etapa 33a.
38 – Consulte a imagem. A) Deslize o assento totalmente para trás. B) Passe o cinto de segurança pelos recortes do cinto de segurança no assento do piloto.
39 – Consulte a imagem. Alinhe as placas de montagem do cinto de segurança com as inserções roscadas na parte inferior do assento de voo. Aparafuse e prenda com 2 parafusos M8 e arruelas.
40 – Consulte a imagem. A) Desinstale 2 parafusos M8 e arruelas que prendem a estrutura H à estrutura. B) Alinhe as placas das extremidades do cinto de segurança com os orifícios de montagem na estrutura.
41 – Consulte a imagem. Prenda as placas finais do cinto de segurança com os parafusos e arruelas previamente desinstalados na Etapa 40a.
42 – Consulte a imagem. Sua configuração está concluída.
43 – Consulte a imagem. Desinstale os parafusos e arruelas que prendem o conjunto do braço de voo à estrutura e remova-o.
44 – Consulte a imagem. A) Alinhe os orifícios de montagem no Conjunto do Braço de Voo com as inserções roscadas no trilho inferior da Estrutura. B) Aparafuse e prenda com 2 parafusos M8 e arruelas previamente desinstaladas na Etapa 43.
45 – Consulte a imagem. Alinhe as inserções rosqueadas na plataforma Motion Plus com os orifícios de montagem nas estruturas.
46 – Consulte a imagem. Aparafuse e prenda com 4 parafusos M8 e arruelas. Repita do outro lado.
47 – Consulte a imagem. Alinhe os orifícios de montagem no Conjunto da Barra Pivô com as inserções rosqueadas no Flight Stand Pro. Aparafuse e prenda com 4 parafusos M8 e arruelas.
48 – Consulte a imagem. A) Alinhe os orifícios de montagem no bastão Buttkicker com os orifícios na Estrutura H. B) Aparafuse e prenda com 2 parafusos M8, arruelas e porcas flangeadas. AVISO
49 – Consulte a imagem. A) Desinstale os parafusos que prendem o conjunto do braço de voo e a estrutura H aos membros da estrutura. Remova o Conjunto do Braço de Voo. B) Remova o conjunto do assento de voo.
50 – Consulte a imagem. Alinhe a unidade Motion V3 com os orifícios de montagem na estrutura.
51 – Consulte a imagem. Aparafuse e prenda com 6 x parafusos M8 e arruelas.
52 – Consulte a imagem. Alinhe as inserções roscadas na parte inferior do H Frame instalado no Flight Seat com os slots de montagem na plataforma Motion V3.
53 – Consulte a imagem. A) Aparafuse os orifícios de montagem dianteiros da plataforma Motion V3 e prenda com 2 parafusos M8 e arruelas. B) Aparafuse os orifícios de montagem traseiros da plataforma Motion V3 e prenda com 2 parafusos M8 e arruelas.
54 – Consulte a imagem. A) Alinhe as inserções roscadas no braço de montagem Motion V3 com os orifícios de montagem na estrutura H. B) Aparafuse e prenda com 2 parafusos M8 e arruelas. Repita do outro lado.
55 – Consulte a imagem. Alinhe a placa de montagem do cinto de segurança com o orifício de montagem traseiro no braço de montagem Motion V3. Aparafuse a placa de montagem do assento na parte traseira e prenda com 2 parafusos M8 e arruelas. Repita do outro lado.
56 – Consulte a imagem. Instale o conjunto de montagem HOTAS na estrutura H. Consulte as Etapas 24 a 27 para a montagem do suporte HOTAS.
57 – Consulte a imagem. A) Alinhe o conjunto do braço de voo com os insertos rosqueados no braço de montagem Motion V3. B) Aparafuse e prenda com 4 parafusos M8 e arruelas. Repita o mesmo para o conjunto da placa do mouse.
58 – Consulte a imagem. Sua configuração está concluída.
59 – Consulte a imagem. Solte os parafusos no conjunto do braço de voo, ajuste na posição desejada e aperte os parafusos para prender.
60– Consulte a imagem. Afrouxe os parafusos que prendem a placa de voo ao conjunto do braço de voo. Ajuste na posição desejada e aperte os parafusos para prender.

AVISO

• Não use ferramentas elétricas para a montagem, pois o aperto excessivo pode danificar as peças.
• Se precisar de mais suporte, consulte o vídeo de instalação ou entre em contato conosco em support@nextlevelracing.com
• Certifique-se de que todas as rodas giratórias estejam travadas antes de sentar na cabine.
• Não force as peças juntas.
• Evite parafusos de rosca cruzada.

RU

FLIGHT SEAT PRO Инструкция по эксплуатации

Мы знаем, что вы хотите начать летать! Не торопитесь с инструкциями и следуйте этому руководству, чтобы собрать свой продукт. Вы настроите себя на успех, следуя буклету с инструкциями, чтобы полностью оптимизировать свой продукт.

ПРЕДПОЛЕТНЫЕ ПРОВЕРКИ

ПРЕДУПРЕЖДЕНИЕ

• Пожалуйста, не используйте электроинструменты для сборки, так как чрезмерное затягивание может привести к повреждению деталей.
• Если вам требуется дополнительная поддержка, просмотрите видео по установке или свяжитесь с нами по адресу support@nextlevelracing.com.
• Перед тем, как сесть в кабину, убедитесь, что все ролики заблокированы.
• Не соединяйте детали силой.
• Избегайте болтов с перекрестной резьбой.

Если вам требуется поддержка по вашему продукту, свяжитесь с нашей дружной командой по адресу: support@nextlevelracing.com

ПРЕДУПРЕЖДЕНИЕ ОПАСНОСТЬ УДУШЬЯ

Мелкие детали не предназначены для детей младше 3 лет или лиц, склонных брать в рот несъедобные предметы.

НАЧИНАТЬ

01 – См. изображение. A) Совместите левый и правый элементы рамы с резьбовыми вставками на торцевой панели. B) Вверните и закрепите двумя болтами M8 с шайбами. Повторите с другой стороны.
02 – См. изображение. A) Совместите монтажные отверстия на предохранительной подножке с резьбовыми вставками на левом и правом элементах рамы. B) Вверните и закрепите 3 болтами M8 с шайбами. Повторите с другой стороны.
03 – См. изображение. A) Совместите левую и правую боковые панели с монтажными отверстиями на элементах рамы. B) Вверните и закрепите 4 болтами M8, шайбами и фланцевыми гайками. Повторите с другой стороны.
04 – См. изображение. A) Совместите резьбовые вставки на H-образной раме с монтажными отверстиями на элементах рамы. B) Вверните и закрепите двумя болтами M8 с шайбами. Повторите с другой стороны.
05 – См. изображение. Совместите ролики и квадратные шайбы с резьбовыми вставками на элементах рамы. Закрепите и закрепите ключом на 14 мм.
06 – См. изображение. A) Совместите стальные защитные колпачки с монтажными отверстиями на элементах рамы.
B) Вверните болты в монтажные отверстия и закрепите двумя болтами M8 с шайбами. Повторите с другой стороны.
07 – См. изображение. A) Удалите предварительно установленные болты на спинке сиденья.
B) Отрегулируйте спинки сиденья в нижней части сиденья в вертикальное положение.
08 — См. изображение. A) Совместите резьбовые вставки спинки сиденья с монтажными отверстиями на наклонных сидениях. B) Вкрутите и закрепите болтами, снятыми ранее на шаге 07a.
09 – См. изображение. A) Сдвиньте сиденье вперед и совместите монтажные отверстия заднего ползунка сиденья на узле сиденья с резьбовыми вставками на H-образной раме. B) Вверните и закрепите двумя болтами M8 с шайбами.
10 – См. изображение. A) Сдвиньте кресло до упора назад, чтобы получить доступ к передним монтажным отверстиям на ползунках сиденья. B) Вверните и закрепите двумя болтами M8 с шайбами.
11 – См. изображение. A) Совместите монтажные отверстия на стреле с резьбовыми вставками на элементе рамы. B) Вверните и закрепите 4 болтами M8 с шайбами.
12 – См. изображение. A) Совместите монтажные пазы на телескопическом внешнем рычаге с резьбовыми вставками на полетном рычаге. B) Вверните и закрепите 4 болтами M8 с шайбами.
13 – См. изображение. A) Совместите резьбовые вставки на телескопическом внутреннем рычаге с монтажным пазом на телескопическом внешнем рычаге. B) Вверните и закрепите двумя болтами M8 с шайбами.
14 – См. изображение. A) Совместите монтажные пазы на посадочной пластине с резьбовыми вставками на телескопическом внутреннем рычаге. B) Вверните и закрепите 4 болтами M8 с шайбами.
15 – См. изображение. A) Совместите монтажные отверстия на стреле с резьбовыми вставками на элементе рамы. B) Вверните и закрепите 4 болтами M8 с шайбами.
16 – См. изображение. A) Совместите монтажные пазы на телескопическом внешнем рычаге с резьбовыми вставками на полетном рычаге. B) Вверните и закрепите 4 болтами M8 с шайбами.
17 – См. изображение. A) Совместите резьбовые вставки на телескопическом внутреннем рычаге с монтажным пазом на телескопическом внешнем рычаге. B) Вверните и закрепите двумя болтами M8 с шайбами.
18 – См. изображение. A) Совместите монтажные пазы на пластине мыши с резьбовыми вставками на телескопическом внутреннем рычаге. B) Вверните и закрепите 4 болтами M8 с шайбами.
19 – См. изображение. Совместите пластиковые заглушки с вырезами под болты на элементах рамы и прижмите их, чтобы они подошли.
20 – См. изображение. A) Совместите монтажные отверстия на удлинителе HOTAS с монтажными отверстиями на подножке. B) Вверните и закрепите 4 болтами M8, шайбами и фланцевыми гайками.
21 – См. изображение. 1) Прикрутите пластину HOTAS и закрепите ее 4 болтами M8 и гайками с фланцем. 2) Совместите узел пластины HOTAS с монтажными отверстиями на регулировочном кронштейне удлинителя HOTAS и закрепите 4 гайками с фланцем M8.
22 – См. изображение. Совместите монтажные пазы на регулировочном кронштейне удлинителя HOTAS с резьбовыми вставками на креплении удлинителя HOTAS. Вкрутите и закрепите 4 болтами M8 с шайбами.
23 – См. изображение. Ослабьте болты, крепящие узел пластины HOTAS к удлинителю HOTAS. Отрегулируйте до нужной высоты и затяните, чтобы зафиксировать.
24 – См. изображение. A) Снимите нижнюю подушку сиденья. Совместите монтажные отверстия на центральной опоре с монтажными отверстиями на H-образной раме. B) Вверните и закрепите двумя болтами M8, шайбами и фланцевыми гайками.
25 – См. изображение. A) Совместите монтажные отверстия на кронштейне центральной стойки с монтажными пазами и вставками на креплении центральной стойки. B) Вкрутите и закрепите с помощью 2 ручек M8 и шайб и 1 болта M8, гайки Ny-lock и шайбы.
26 – См. изображение. A) Совместите резьбовые вставки и прорези на угловом кронштейне HOTAS с монтажными прорезями на кронштейне для центральной стойки. B) Вверните болт и закрепите с помощью 1 болта M8, 2 болтов с буртиком M8, 1 шайбы и фланцевой гайки.
27 – См. изображение. A) Установите нижнюю подушку сиденья, ранее снятую на шаге 24. B) Совместите монтажные отверстия на пластине HOTAS с резьбовыми вставками на угловом кронштейне HOTAS. Прикрутите и закрепите двумя болтами M8.
28 – См. изображение. A) Ослабьте ручки, крепящие кронштейн центральной стойки к креплению центральной стойки. B) Отрегулируйте до нужного угла и затяните ручки, чтобы зафиксировать.
29 – См. изображение. A) Ослабьте болты, крепящие угловой кронштейн HOTAS к кронштейну центральной стойки. B) Отрегулируйте до нужного угла и затяните болты, чтобы зафиксировать.
30 – См. изображение. 1) Ослабляйте плечевой болт до тех пор, пока плечо не будет открыто и не будет свободно двигаться. Ослабьте болты M8, чтобы обеспечить движение. 2) Отрегулируйте до желаемой высоты и затяните болт M8 и болт с буртиком, чтобы зафиксировать.
31 – См. изображение. A) Снимите сборку поворотного кронштейна и сборку центральной стойки HOTAS с рамы стенда Flight Stand Pro. B) Снимите узел пластины для мыши и узел центральной стойки HOTAS с рамы кресла Flight Seat Pro.
32 – См. изображение. Снимите 2 задних колесика и квадратные шайбы со стойки Flight Stand Pro в сборе.
33 – См. изображение. A) Снимите 4 болта и шайбы, крепящие стальные защитные колпачки к раме Flight Seat Pro. Снимите пластиковые колпачки. B) Снимите 2 стальных защитных колпачка.
34 – См. изображение. Совместите прорези на раме Flight Seat Pro с резьбовыми вставками на раме Flight Stand Pro.
35 – См. изображение. Вкрутите болты и закрепите болтами и шайбами, снятыми ранее на шаге 33a. Повторите с другой стороны.
36 – См. изображение. Вверните болты в монтажные вырезы и закрепите двумя болтами M8 с шайбами.
37 – См. изображение. Установите на место пластиковые заглушки, снятые ранее на шаге 33a.
38 – См. изображение. A) Сдвиньте сиденье полностью назад. B) Протяните ремень безопасности через прорези для ремня безопасности на летном кресле.
39 – См. изображение. Совместите крепежные пластины ремня безопасности с резьбовыми вставками в нижней части кресла для полетов. Вкрутите и закрепите двумя болтами M8 с шайбами.
40 – См. изображение. A) Снимите 2 болта M8 и шайбы, крепящие H-образную раму к раме. B) Совместите концевые пластины ремня безопасности с монтажными отверстиями на раме.
41 – См. изображение. Закрепите торцевые пластины ремня безопасности с помощью болтов и шайб, снятых ранее на шаге 40a.
42 – См. изображение. Настройка завершена.
43 – См. изображение. Снимите болты и шайбы, крепящие узел стрелы к раме, и снимите его.
44 – См. изображение. A) Совместите монтажные отверстия на узле стрелы с резьбовыми вставками на нижней направляющей рамы. B) Вкрутите и закрепите двумя болтами M8 и шайбами, снятыми ранее на шаге 43.
45 – См. изображение. Совместите резьбовые вставки на платформе Motion Plus с монтажными отверстиями на рамах.
46 – См. изображение. Вкрутите и закрепите 4 болтами M8 с шайбами. Повторите с другой стороны.
47 – См. изображение. Совместите монтажные отверстия на узле поворотного стержня с резьбовыми вставками на Flight Stand Pro. Прикрутите и закрепите 4 болтами M8 с шайбами.
48 – См. изображение. A) Совместите монтажные отверстия на стойке Buttkicker с отверстиями на H-образной раме. B) Вверните и закрепите двумя болтами M8, шайбами и фланцевыми гайками. ПРЕДУПРЕЖДЕНИЕ
49 – См. изображение. A) Снимите болты, крепящие узел стрелы и H-образную раму к элементам рамы. Снимите узел полетного рычага. B) Снимите сиденье пилота в сборе.
50 – См. изображение. Совместите блок Motion V3 с монтажными отверстиями на раме.
51 – См. изображение. Вкрутите и закрепите 6 болтами M8 с шайбами.
52 – См. изображение. Совместите резьбовые вставки в нижней части H-образной рамы, установленной на летном кресле, с монтажными пазами на платформе Motion V3.
53 – См. изображение. A) Вверните болты в передние монтажные отверстия платформы Motion V3 и закрепите двумя болтами M8 с шайбами. B) Вкрутите болты в задние монтажные отверстия платформы Motion V3 и закрепите двумя болтами M8 с шайбами.
54 – См. изображение. A) Совместите резьбовые вставки на монтажном рычаге Motion V3 с монтажными отверстиями на H-образной раме. B) Вверните и закрепите двумя болтами M8 с шайбами. Повторите с другой стороны.
55 – См. изображение. Совместите монтажную пластину ремня безопасности с задним монтажным отверстием на монтажном кронштейне Motion V3. Вкрутите болт в монтажную пластину сиденья сзади и закрепите двумя болтами M8 с шайбами. Повторите с другой стороны.
56 – См. изображение. Установите узел крепления HOTAS на раму H. См. шаги с 24 по 27 для сборки крепления HOTAS.
57 – См. изображение. A) Совместите узел полетного рычага с резьбовыми вставками на монтажном рычаге Motion V3. B) Вверните и закрепите 4 болтами M8 с шайбами. Повторите то же самое для сборки пластины мыши.
58 – См. изображение. Настройка завершена.
59 – См. изображение. Ослабьте болты на сборке стрелы, отрегулируйте ее до нужного положения и затяните болты, чтобы зафиксировать.
60– См. изображение. Ослабьте болты, крепящие пластину лонжерона к узлу лонжерона. Отрегулируйте до желаемого положения и затяните болты, чтобы зафиксировать.

ПРЕДУПРЕЖДЕНИЕ

• Пожалуйста, не используйте электроинструменты для сборки, так как чрезмерное затягивание может привести к повреждению деталей.
• Если вам требуется дополнительная поддержка, просмотрите видео по установке или свяжитесь с нами по адресу support@nextlevelracing.com.
• Перед тем, как сесть в кабину, убедитесь, что все колеса Castor Wheels заблокированы.
• Не соединяйте детали силой.
• Избегайте болтов с перекрестной резьбой.

Video Instruction: bit.ly/nlrbuild

TR

UÇUŞ KOLTUK PRO Kullanım Kılavuzu
Uçmaya başlamak için can attığınızı biliyoruz! Talimatlarla zaman ayırın ve ürününüzü monte etmek için bu kılavuzu izleyin. Ürününüzü tamamen optimize etmek için talimat kitapçığını takip ederek kendinizi başarıya hazırlayacaksınız.
UÇUŞ ÖNCESİ KONTROLLER
UYARI
• Aşırı sıkma parçalara zarar verebileceğinden lütfen montaj için elektrikli aletler kullanmayın.
• Daha fazla desteğe ihtiyacınız varsa, kurulum videosuna bakın veya support@nextlevelracing.com adresinden bizimle iletişime geçin.
• Kokpite oturmadan önce tüm Tekerleklerin kilitli olduğundan emin olun.
• Parçaları birbirine zorlamayın.
• Çapraz diş açan cıvatalardan kaçının.
Ürününüzle ilgili herhangi bir desteğe ihtiyacınız varsa, lütfen şu adresten güler yüzlü ekibimizle iletişime geçin: support@nextlevelracing.com
UYARI BOĞULMA TEHLİKESİ
Küçük parçalar, 3 yaşından küçük çocuklar veya yenmeyen nesneleri ağzına götürme eğilimi olan kişiler için uygun değildir.
BAŞLANGIÇ
01 – Resme bakın. A) Sol ve Sağ Çerçeve Elemanlarını Uç Paneldeki dişli ekler ile hizalayın. B) 2 x M8 Cıvata ve Pul ile cıvatalayın ve sabitleyin. Diğer tarafta tekrarlayın.
02 – Resme bakın. A) Güvenlik Basamağı üzerindeki montaj deliklerini Sol ve Sağ Çerçeve Elemanı üzerindeki dişli ekler ile hizalayın. B) 3 x M8 Cıvata ve Pullarla cıvatalayın ve sabitleyin. Diğer tarafta tekrarlayın.
03 – Resme bakın. A) Sol ve Sağ Yan Panelleri, Çerçeve Elemanları üzerindeki montaj delikleriyle hizalayın. B) 4 x M8 Cıvata, Pul ve Flanş Somunları ile cıvatalayın ve sabitleyin. Diğer tarafta tekrarlayın.
04 – Resme bakın. A) H Çerçevesi üzerindeki dişli ekleri Çerçeve Elemanları üzerindeki montaj delikleriyle hizalayın. B) 2 x M8 Cıvata ve Pul ile cıvatalayın ve sabitleyin. Diğer tarafta tekrarlayın.
05 – Resme bakın. Küçük Tekerlekleri ve Kare Pulları, Çerçeve Elemanları üzerindeki dişli ekler ile hizalayın. 14 mm Anahtar kullanarak sabitleyin ve sabitleyin.
06 – Resme bakın. A) Çelik Güvenlik Kapaklarını Çerçeve Elemanları üzerindeki montaj delikleriyle hizalayın.
B) Montaj deliklerinden cıvatalayın ve 2 x M8 Cıvata ve Pul ile sabitleyin. Diğer tarafta tekrarlayın.
07 – Resme bakın. A) Koltuk Arkalığına önceden takılmış Cıvataları çıkarın.
B) Koltuk Tabanındaki Koltuk Yatırmalarını dik konuma ayarlayın.
08 – Resme bakın. A) Koltuk Arkalığı dişli eklerini Koltuk Yatırma Kollarındaki montaj delikleriyle hizalayın. B) Daha önce Adım 07a'da kaldırılan Cıvatalarla cıvatalayın ve sabitleyin.
09 –Resme bakın. A) Koltuğu öne doğru kaydırın ve Koltuk Tertibatı üzerindeki arka Koltuk Sürgüsü montaj deliklerini H Çerçevesi üzerindeki dişli ekler ile hizalayın. B) 2 x M8 Cıvata ve Pul ile cıvatalayın ve sabitleyin.
10 – Resme bakın. A) Koltuk Sürgülerindeki ön montaj deliklerine erişmek için Uçuş Koltuğunu sonuna kadar geriye kaydırın. B) 2 x M8 Cıvata ve Pul ile cıvatalayın ve sabitleyin.
11 – Resme bakın. A) Uçuş Kolu üzerindeki montaj deliklerini Çerçeve Elemanı üzerindeki dişli ekler ile hizalayın. B) 4 x M8 Cıvata ve Pul ile cıvatalayın ve sabitleyin.
12 – Resme bakın. A) Teleskop Dış Kolundaki montaj yuvalarını Uçuş Kolundaki dişli ekler ile hizalayın. B) 4 x M8 Cıvata ve Pul ile cıvatalayın ve sabitleyin.
13 – Resme bakın. A) Teleskopik İç Kol üzerindeki dişli ekleri Teleskop Dış Kol üzerindeki montaj yuvasıyla hizalayın. B) 2 x M8 Cıvata ve Pul ile cıvatalayın ve sabitleyin.
14 – Resme bakın. A) Uçuş Plakası üzerindeki montaj yuvalarını Teleskop İç Kolundaki dişli ekler ile hizalayın. B) 4 x M8 Cıvata ve Pul ile cıvatalayın ve sabitleyin.
15 – Resme bakın. A) Uçuş Kolu üzerindeki montaj deliklerini Çerçeve Elemanı üzerindeki dişli ekler ile hizalayın. B) 4 x M8 Cıvata ve Pul ile cıvatalayın ve sabitleyin.
16 – Resme bakın. A) Teleskop Dış Kolundaki montaj yuvalarını Uçuş Kolundaki dişli ekler ile hizalayın. B) 4 x M8 Cıvata ve Pullarla cıvatalayın ve sabitleyin.
17 – Resme bakın. A) Teleskopik İç Kol üzerindeki dişli ekleri Teleskop Dış Kol üzerindeki montaj yuvasıyla hizalayın. B) 2 x M8 Cıvata ve Pul ile cıvatalayın ve sabitleyin.
18 – Resme bakın. A) Fare Plakası üzerindeki montaj yuvalarını Teleskop İç Kolundaki dişli ekler ile hizalayın. B) 4 x M8 Cıvata ve Pullarla cıvatalayın ve sabitleyin.
19 – Resme bakın. Plastik Kapakları, Çerçeve Elemanlarındaki Cıvata kesikleriyle hizalayın ve sığdırmak için bastırın.
20 – Resme bakın. A) HOTAS Uzatma Bağlantısı üzerindeki montaj deliklerini Güvenlik Basamağı üzerindeki montaj delikleriyle hizalayın. B) 4 x M8 Cıvata, Pul ve Flanş Somunları ile cıvatalayın ve sabitleyin.
21 – Resme bakın. 1) HOTAS Plakasını cıvatalayın ve 4 x M8 Cıvata ve Flanş Somunları ile sabitleyin 2) HOTAS Plaka Tertibatını HOTAS Uzatma Ayar Braketi üzerindeki montaj delikleriyle hizalayın ve 4 x M8 Flanş Somunları ile sabitleyin.
22 – Resme bakın. HOTAS Uzatma Ayar Dirseği düzeneği üzerindeki montaj yuvalarını HOTAS Uzatma Montajı üzerindeki dişli ekler ile hizalayın. 4 x M8 Cıvata ve Pullarla cıvatalayın ve sabitleyin.
23 – Resme bakın. HOTAS Plaka tertibatını HOTAS Uzatma Bağlantı Parçasına sabitleyen Cıvataları gevşetin. İstenilen yüksekliğe ayarlayın ve sabitlemek için sıkın.
24 – Resme bakın. A) Koltuk Alt Minderini çıkarın. Merkez Direk Montajındaki montaj deliklerini H Çerçevesindeki montaj delikleriyle hizalayın. B) 2 x M8 Cıvata, Pul ve Flanş Somunları ile cıvatalayın ve sabitleyin.
25 – Resme bakın. A) Merkez Direk Braketi üzerindeki montaj deliklerini, Merkez Direk Montajı üzerindeki montaj yuvaları ve ekler ile hizalayın. B) 2 x M8 Düğmeler ve Pullar & 1 x M8 Cıvata, Ny-lock Somun ve Pul ile vidalayın ve sabitleyin.
26 – Resme bakın. A) HOTAS Köşeli Mesnet üzerindeki dişli ekleri ve yuvaları Merkez Direk Mesnetindeki montaj yuvalarıyla hizalayın. B) 1 x M8 Cıvata, 2 x M8 Omuz Cıvatası, 1 x Pul ve Flanş Somunu ile cıvatalayın ve sabitleyin.
27 – Resme bakın. A) Daha önce Adım 24'te çıkarılmış olan Koltuk Alt Minderini takın. B) HOTAS Plakasındaki montaj deliklerini HOTAS Köşebent üzerindeki dişli ekler ile hizalayın. 2 x M8 Cıvata ile cıvatalayın ve sabitleyin.
28 – Resme bakın. A) Merkez Direk Braketini Merkez Direk Montaj Parçasına sabitleyen Düğmeleri gevşetin. B) İstenilen açıya ayarlayın ve sabitlemek için Düğmeleri sıkın.
29 – Resme bakın. A) HOTAS Köşeli Braketi Merkez Direk Braketine sabitleyen Cıvataları gevşetin. B) İstenilen açıya ayarlayın ve sabitlemek için Cıvataları sıkın.
30 – Resme bakın. 1) Omuz açıkta kalana ve serbestçe hareket edebilene kadar Omuz Cıvatasını gevşetin. Harekete izin vermek için M8 Cıvatalarını gevşetin. 2) İstenilen yüksekliğe ayarlayın ve sabitlemek için hem M8 Cıvatasını hem de Omuz Cıvatasını sıkın.
31 – Resme bakın. A) Döner Uçuş Kolu Tertibatını ve HOTAS Merkez Direk Tertibatını Flight Stand Pro Çerçevesinden çıkarın. B) Fare Plakası Tertibatını ve HOTAS Merkez Direk Tertibatını Flight Seat Pro Çerçevesinden çıkarın.
32 – Resme bakın. Flight Stand Pro Tertibatından 2 x Arka Küçük Tekerleği ve Kare Pulları çıkarın.
33 – Resme bakın. A) Çelik Güvenlik Kapaklarını Flight Seat Pro Çerçevesine sabitleyen 4 adet Cıvata ve Pulları çıkarın. Plastik Kapakları çıkarın. B) 2 x Çelik Güvenlik Kapaklarını çıkarın.
34 – Resme bakın. Flight Seat Pro Çerçevesindeki yuvaları Flight Stand Pro Çerçevesindeki dişli ek parçalarla hizalayın.
35 – Resme bakın. Daha önce Adım 33a'da kaldırılan Cıvatalar ve Pullar ile cıvatalayın ve sabitleyin. Diğer tarafta tekrarlayın.
36 – Resme bakın. Montaj boşluklarını cıvatalayın ve 2 x M8 Cıvata ve Pul ile sabitleyin.
37 – Resme bakın. Daha önce Adım 33a'da kaldırılan Plastik Kapakları yeniden takın.
38 – Resme bakın. A) Koltuğu tamamen geriye doğru kaydırın. B) Emniyet Kemerini Uçuş Koltuğu üzerindeki Emniyet Kemeri kesiklerinden geçirin.
39 – Resme bakın. Emniyet Kemeri montaj plakalarını Uçuş Koltuğunun altındaki dişli ek parçalarla hizalayın. 2 x M8 Cıvata ve Pullarla cıvatalayın ve sabitleyin.
40 – Resme bakın. A) H Çerçevesini Çerçeveye sabitleyen 2 x M8 Cıvata ve Pulları çıkarın. B) Emniyet Kemeri uç plakalarını Çerçeve üzerindeki montaj delikleriyle hizalayın.
41 – Resme bakın. Emniyet Kemeri uç plakalarını daha önce Adım 40a'da çıkarılmış olan Cıvatalar ve Pullarla sabitleyin.
42 – Resme bakın. Kurulumunuz tamamlandı.
43 – Resme bakın. Uçuş Kolu Tertibatını Çerçeveye sabitleyen Cıvataları ve Pulları çıkarın ve çıkarın.
44 – Resme bakın. A) Uçuş Kolu Tertibatı üzerindeki montaj deliklerini Çerçevenin alt rayındaki dişli ek parçalarla hizalayın. B) Daha önce Adım 43'te kaldırılan 2 x M8 Cıvata ve Pul ile vidalayın ve sabitleyin.
45 – Resme bakın. Motion Plus Platformundaki dişli ekleri Çerçevelerdeki montaj delikleriyle hizalayın.
46 – Resme bakın. 4 x M8 Cıvata ve Pullarla cıvatalayın ve sabitleyin. Diğer tarafta tekrarlayın.
47 – Resme bakın. Pivot Çubuğu Tertibatı üzerindeki montaj deliklerini Flight Stand Pro'daki dişli parçalarla hizalayın. 4 x M8 Cıvata ve Pullarla cıvatalayın ve sabitleyin.
48 – Resme bakın. A) Buttkicker direği üzerindeki montaj deliklerini H Çerçevesi üzerindeki deliklerle hizalayın. B) 2 x M8 Cıvata, Pul ve Flanş Somunları ile cıvatalayın ve sabitleyin. UYARI
49 – Resme bakın. A) Uçuş Kolu Tertibatını ve H Çerçevesini Çerçeve Elemanlarına sabitleyen Cıvataları sökün. Uçuş Kolu Tertibatını çıkarın. B) Uçuş Koltuğu Tertibatını çıkarın.
50 – Resme bakın. Motion V3 birimini Çerçevedeki montaj delikleriyle hizalayın.
51 – Resme bakın. 6 x M8 Cıvata ve Pullarla cıvatalayın ve sabitleyin.
52 – Resme bakın. Uçuş Koltuğuna takılı H Çerçevesinin altındaki dişli ekleri Motion V3 Platformundaki montaj yuvalarıyla hizalayın.
53 – Resme bakın. A) Motion V3 platformunun ön montaj deliklerinden cıvatalayın ve 2 x M8 Cıvata ve Pul ile sabitleyin. B) Motion V3 platformunun arka montaj deliklerinden cıvatalayın ve 2 x M8 Cıvata ve Pul ile sabitleyin.
54 – Resme bakın. A) Motion V3 Montaj Kolundaki dişli ekleri H Çerçevesindeki montaj delikleriyle hizalayın. B) 2 x M8 Cıvata ve Pul ile cıvatalayın ve sabitleyin. Diğer tarafta tekrarlayın.
55 – Resme bakın. Emniyet Kemeri Montaj Plakasını Motion V3 Montaj Kolundaki arka montaj deliği ile hizalayın. Arkadaki Koltuk Montaj Plakasını cıvatalayın ve 2 x M8 Cıvata ve Pul ile sabitleyin. Diğer tarafta tekrarlayın.
56 – Resme bakın. HOTAS Montaj Tertibatını H Çerçevesine takın. HOTAS Montaj Tertibatı için lütfen Adım 24 ila 27'ye bakın.
57 – Resme bakın. A) Uçuş Kolu Tertibatını Motion V3 Montaj Kolundaki dişli ekler ile hizalayın. B) 4 x M8 Cıvata ve Pul ile cıvatalayın ve sabitleyin. Fare Plaka Tertibatı için aynısını tekrarlayın.
58 – Resme bakın. Kurulumunuz tamamlandı.
59 – Resme bakın. Uçuş Kolu Tertibatındaki Cıvataları gevşetin, istenen konuma ayarlayın ve sabitlemek için Cıvataları sıkın.
60– Resme bakın. Uçuş Plakasını Uçuş Kolu Tertibatına sabitleyen Cıvataları gevşetin. İstenen konuma ayarlayın ve sabitlemek için Cıvataları sıkın.

UYARI
• Aşırı sıkma parçalara zarar verebileceğinden lütfen montaj için elektrikli aletler kullanmayın.
• Daha fazla desteğe ihtiyacınız varsa, kurulum videosuna bakın veya support@nextlevelracing.com adresinden bizimle iletişime geçin.
• Kokpite oturmadan önce tüm Tekerleklerin kilitli olduğundan emin olun.
• Parçaları birbirine zorlamayın.
• Çapraz diş açan cıvatalardan kaçının.

CZ

Návod k použití FLIGHT SEAT PRO
Víme, že toužíte začít létat! Udělejte si čas s pokyny a podle tohoto průvodce sestavte svůj produkt. Budete se připravovat na úspěch, když budete postupovat podle návodu k plné optimalizaci svého produktu.
PŘEDLETOVÉ KONTROLY
VAROVÁNÍ
• K montáži nepoužívejte elektrické nářadí, protože přílišné utažení může poškodit díly.
• Pokud požadujete další podporu, podívejte se na instalační video nebo nás kontaktujte na adrese support@nextlevelracing.com
• Než usednete do kokpitu, ujistěte se, že jsou všechna pojezdová kola zajištěna.
• Netlačte díly k sobě silou.
• Vyhněte se křížovým závitovým šroubům.
Pokud potřebujete jakoukoli podporu s vaším produktem, kontaktujte náš přátelský tým na adrese: support@nextlevelracing.com
VAROVÁNÍ NEBEZPEČÍ UDUŠENÍ
Malé části nejsou určeny dětem do 3 let nebo osobám, které mají tendenci vkládat si do úst nepoživatelné předměty.
START
01 – viz obrázek. A) Zarovnejte levý a pravý člen rámu se závitovými vložkami na koncovém panelu. B) Prošroubujte a zajistěte pomocí 2 x M8 šroubů a podložek. Opakujte na druhou stranu.
02 – Viz obrázek. A) Zarovnejte montážní otvory na bezpečnostním schůdku se závitovými vložkami na levém a pravém členu rámu. B) Prošroubujte a zajistěte pomocí 3 šroubů a podložek M8. Opakujte na druhou stranu.
03 – Viz obrázek. A) Zarovnejte levý a pravý boční panel s montážními otvory na členech rámu. B) Prošroubujte a zajistěte pomocí 4 šroubů M8, podložek a přírubových matic. Opakujte na druhou stranu.
04 – Viz obrázek. A) Zarovnejte závitové vložky na H rámu s montážními otvory na členech rámu. B) Prošroubujte a zajistěte pomocí 2 x M8 šroubů a podložek. Opakujte na druhou stranu.
05 – Viz obrázek. Vyrovnejte pojezdová kola a čtvercové podložky se závitovými vložkami na členech rámu. Upevněte a zajistěte pomocí 14mm klíče.
06 – Viz obrázek. A) Zarovnejte ocelové bezpečnostní krytky s montážními otvory na členech rámu.
B) Protáhněte montážní otvory a zajistěte pomocí 2 x M8 šroubů a podložek. Opakujte na druhou stranu.
07 – Viz obrázek. A) Odmontujte předem nainstalované šrouby na opěrce sedadla.
B) Nastavte sklápěče sedadla na spodní straně sedadla do vzpřímené polohy.
08 – Viz obrázek. A) Vyrovnejte závitové vložky opěradla sedadla s montážními otvory na sklápěčkách sedadla. B) Zašroubujte a zajistěte šrouby, které byly dříve odinstalovány v kroku 07a.
09 – Viz obrázek. A) Posuňte sedadlo dopředu a zarovnejte montážní otvory zadního posuvného jezdce na sestavě sedadla se závitovými vložkami na H rámu. B) Prošroubujte a zajistěte pomocí 2 x M8 šroubů a podložek.
10 – Viz obrázek. A) Posuňte letovou sedačku úplně dozadu, abyste získali přístup k předním montážním otvorům na jezdcích sedadel. B) Prošroubujte a zajistěte pomocí 2 x M8 šroubů a podložek.
11 – Viz obrázek. A) Zarovnejte montážní otvory na letmém rameni se závitovými vložkami na rámu. B) Prošroubujte a zajistěte pomocí 4 šroubů a podložek M8.
12 – Viz obrázek. A) Zarovnejte montážní drážky na teleskopickém vnějším rameni se závitovými vložkami na letovém rameni. B) Prošroubujte a zajistěte pomocí 4 šroubů a podložek M8.
13 – Viz obrázek. A) Zarovnejte závitové vložky na teleskopickém vnitřním rameni s montážním otvorem na teleskopickém vnějším rameni. B) Prošroubujte a zajistěte pomocí 2 x M8 šroubů a podložek.
14 – Viz obrázek. A) Zarovnejte montážní štěrbiny na letové desce se závitovými vložkami na teleskopickém vnitřním rameni. B) Prošroubujte a zajistěte pomocí 4 šroubů a podložek M8.
15 – Viz obrázek. A) Zarovnejte montážní otvory na letmém rameni se závitovými vložkami na rámu. B) Prošroubujte a zajistěte pomocí 4 šroubů a podložek M8.
16 – Viz obrázek. A) Zarovnejte montážní drážky na teleskopickém vnějším rameni se závitovými vložkami na letovém rameni. B) Prošroubujte a zajistěte pomocí 4 šroubů a podložek M8.
17 – Viz obrázek. A) Zarovnejte závitové vložky na teleskopickém vnitřním rameni s montážním otvorem na teleskopickém vnějším rameni. B) Prošroubujte a zajistěte pomocí 2 x M8 šroubů a podložek.
18 – Viz obrázek. A) Zarovnejte montážní štěrbiny na desce myši se závitovými vložkami na teleskopickém vnitřním rameni. B) Prošroubujte a zajistěte pomocí 4 šroubů a podložek M8.
19 – Viz obrázek. Zarovnejte plastové krytky s výřezy šroubů na členech rámu a zatlačte je, aby zapadly.
20 – Viz obrázek. A) Zarovnejte montážní otvory na prodlužovacím držáku HOTAS s montážními otvory na bezpečnostním schůdku. B) Prošroubujte a zajistěte pomocí 4 šroubů M8, podložek a přírubových matic.
21 – Viz obrázek. 1) Prošroubujte desku HOTAS a zajistěte pomocí 4 šroubů a přírubových matic M8 2) Vyrovnejte sestavu desky HOTAS s montážními otvory na konzole pro nastavení prodloužení HOTAS a zajistěte ji pomocí 4 přírubových matic M8.
22 – Viz obrázek. Zarovnejte montážní štěrbiny na sestavě seřizovacího držáku rozšíření HOTAS se závitovými vložkami na držáku prodloužení HOTAS. Prošroubujte a zajistěte pomocí 4 šroubů a podložek M8.
23 – Viz obrázek. Povolte šrouby zajišťující sestavu desky HOTAS k prodlužovacímu držáku HOTAS. Nastavte na požadovanou výšku a utáhněte.
24 – Viz obrázek. A) Odinstalujte spodní polštář sedadla. Zarovnejte montážní otvory na středovém držáku s montážními otvory na H-rámu. B) Prošroubujte a zajistěte pomocí 2 x M8 šroubů, podložek a přírubových matic.
25 – Viz obrázek. A) Zarovnejte montážní otvory na držáku středového sloupu s montážními štěrbinami a vložkami na držáku středového sloupu. B) Prošroubujte a zajistěte pomocí 2 x M8 knoflíky a podložky & 1 x M8 šroub, Ny-lock matice a podložka.
26 – Viz obrázek. A) Zarovnejte závitové vložky a štěrbiny na úhlovém držáku HOTAS s montážními štěrbinami na středovém držáku. B) Prošroubujte a zajistěte pomocí 1 x šroubu M8, 2 x šroubu M8 s osazením, 1 x podložky a přírubové matice.
27 – Viz obrázek. A) Nainstalujte sedák, který jste předtím odinstalovali v kroku 24. B) Zarovnejte montážní otvory na desce HOTAS se závitovými vložkami na úhlovém držáku HOTAS. Prošroubujte a zajistěte 2 šrouby M8.
28 – Viz obrázek. A) Uvolněte knoflíky zajišťující držák středové tyče k držáku středové tyče. B) Nastavte požadovaný úhel a utáhněte knoflíky pro zajištění.
29 – Viz obrázek. A) Povolte šrouby zajišťující úhlovou konzolu HOTAS k konzole středové tyče. B) Nastavte požadovaný úhel a utáhněte šrouby pro zajištění.
30 – Viz obrázek. 1) Povolte ramenní šroub, dokud nebude rameno odhaleno a volně se pohybovat. Uvolněte šrouby M8, abyste umožnili pohyb. 2) Nastavte na požadovanou výšku a utáhněte šroub M8 i ramenní šroub pro zajištění.
31 – Viz obrázek. A) Odmontujte sestavu otočného letového ramene a sestavu středové tyče HOTAS z rámu stojanu Pro. B) Odmontujte sestavu desky myši a sestavu středové tyče HOTAS z rámu sedadla Flight Seat Pro.
32 – Viz obrázek. Odmontujte 2 zadní kolečka a čtvercové podložky ze sestavy Flight Stand Pro.
33 – Viz obrázek. A) Odinstalujte 4 šrouby a podložky zajišťující ocelové bezpečnostní krytky k rámu Flight Seat Pro. Odstraňte plastové uzávěry. B) Odmontujte 2 x ocelové bezpečnostní uzávěry.
34 – Viz obrázek. Zarovnejte drážky na rámu Flight Seat Pro se závitovými vložkami na rámu Flight Stand Pro.
35 – Viz obrázek. Prošroubujte a zajistěte pomocí šroubů a podložek, které byly dříve odinstalovány v kroku 33a. Opakujte na druhou stranu.
36 – Viz obrázek. Prošroubujte montážní výřezy a zajistěte pomocí 2 x M8 šroubů a podložek.
37 – Viz obrázek. Znovu nainstalujte plastové krytky dříve odinstalované v kroku 33a.
38 – Viz obrázek. A) Posuňte sedadlo úplně dozadu. B) Protáhněte bezpečnostní pás výřezy pro bezpečnostní pás na sedadle letu.
39 – Viz obrázek. Vyrovnejte montážní desky bezpečnostního pásu se závitovými vložkami na spodní straně sedadla. Prošroubujte a zajistěte pomocí 2 x M8 šroubů a podložek.
40 – Viz obrázek. A) Odinstalujte 2 x M8 šrouby a podložky zajišťující H rám k rámu. B) Zarovnejte koncové desky bezpečnostního pásu s montážními otvory na rámu.
41 – Viz obrázek. Zajistěte koncové desky bezpečnostního pásu pomocí šroubů a podložek, které byly dříve odinstalovány v kroku 40a.
42 – Viz obrázek. Nastavení je dokončeno.
43 – Viz obrázek. Odmontujte šrouby a podložky zajišťující sestavu letového ramene k rámu a vyjměte ji.
44 – Viz obrázek. A) Zarovnejte montážní otvory na sestavě letového ramene se závitovými vložkami na spodní kolejnici rámu. B) Prošroubujte a zajistěte pomocí 2 šroubů a podložek M8 dříve odinstalovaných v kroku 43.
45 – Viz obrázek. Zarovnejte závitové vložky na platformě Motion Plus s montážními otvory na rámech.
46 – Viz obrázek. Prošroubujte a zajistěte pomocí 4 šroubů a podložek M8. Opakujte na druhou stranu.
47 – Viz obrázek. Zarovnejte montážní otvory na sestavě otočné tyče se závitovými vložkami na letovém stojanu Pro. Prošroubujte a zajistěte pomocí 4 šroubů a podložek M8.
48 – Viz obrázek. A) Zarovnejte montážní otvory na tyči Buttkicker s otvory na H rámu. B) Prošroubujte a zajistěte pomocí 2 x M8 šroubů, podložek a přírubových matic. VAROVÁNÍ
49 – Viz obrázek. A) Odmontujte šrouby zajišťující sestavu letového ramene a H rám ke členům rámu. Demontujte sestavu letového ramene. B) Demontujte sestavu letového sedadla.
50 – Viz obrázek. Zarovnejte jednotku Motion V3 s montážními otvory na rámu.
51 – Viz obrázek. Přišroubujte a zajistěte pomocí 6 šroubů a podložek M8.
52 – Viz obrázek. Zarovnejte závitové vložky ve spodní části H rámu instalovaného na letovém sedadle s montážními drážkami na platformě Motion V3.
53 – Viz obrázek. A) Protáhněte přední montážní otvory platformy Motion V3 a zajistěte 2 šrouby a podložkami M8. B) Protáhněte zadní montážní otvory platformy Motion V3 a zajistěte 2 šrouby a podložkami M8.
54 – Viz obrázek. A) Zarovnejte závitové vložky na montážním rameni Motion V3 s montážními otvory na H rámu. B) Prošroubujte a zajistěte pomocí 2 x M8 šroubů a podložek. Opakujte na druhou stranu.
55 – Viz obrázek. Vyrovnejte montážní desku bezpečnostního pásu se zadním montážním otvorem na montážním rameni Motion V3. Protáhněte zadní montážní desku sedadla a zajistěte 2 šrouby a podložkami M8. Opakujte na druhou stranu.
56 – Viz obrázek. Namontujte montážní sestavu HOTAS na H rám. Montáž montáže HOTAS naleznete v krocích 24 až 27.
57 – Viz obrázek. A) Zarovnejte sestavu letového ramene se závitovými vložkami na montážním rameni Motion V3. B) Prošroubujte a zajistěte pomocí 4 šroubů a podložek M8. Opakujte totéž pro sestavu desky myši.
58 – Viz obrázek. Vaše nastavení je dokončeno.
59 – Viz obrázek. Povolte šrouby na sestavě letového ramene, nastavte do požadované polohy a utáhněte šrouby, abyste je zajistili.
60– Viz obrázek. Povolte šrouby zajišťující letovou desku k sestavě letového ramene. Nastavte do požadované polohy a utáhněte šrouby pro zajištění.

VAROVÁNÍ
• K montáži nepoužívejte elektrické nářadí, protože přílišné utažení může poškodit díly.
• Pokud požadujete další podporu, podívejte se na instalační video nebo nás kontaktujte na adrese support@nextlevelracing.com
• Než usednete do kokpitu, ujistěte se, že jsou všechna pojezdová kola zajištěna.
• Netlačte díly k sobě silou.
• Vyhněte se křížovým závitovým šroubům.

Video Instruction: bit.ly/nlrbuild

PL

Instrukcja obsługi FLIGHT SEAT PRO
Wiemy, że nie możesz się doczekać latania! Nie spiesz się z instrukcjami i postępuj zgodnie z tym przewodnikiem, aby złożyć swój produkt. Przygotujesz się na sukces, postępując zgodnie z instrukcją, aby w pełni zoptymalizować swój produkt.
KONTROLE PRZED LOTEM
OSTRZEŻENIE
• Proszę nie używać elektronarzędzi do montażu, ponieważ zbyt mocne dokręcenie może uszkodzić części.
• Jeśli potrzebujesz dalszej pomocy, zapoznaj się z filmem instalacyjnym lub skontaktuj się z nami pod adresem support@nextlevelracing.com
• Upewnij się, że wszystkie kółka samonastawne są zablokowane, zanim usiądziesz w kokpicie.
• Nie łącz części na siłę.
• Unikaj śrub z gwintem poprzecznym.
Jeśli potrzebujesz pomocy dotyczącej swojego produktu, skontaktuj się z naszym przyjaznym zespołem pod adresem: support@nextlevelracing.com
OSTRZEŻENIE NIEBEZPIECZEŃSTWO ZADŁAWIENIA
Małe części nie są przeznaczone dla dzieci poniżej 3 lat ani osób, które mają tendencję do wkładania do ust niejadalnych przedmiotów.
POCZĄTEK
01 – Patrz obraz. A) Wyrównaj lewy i prawy element ramy z gwintowanymi wkładkami na panelu końcowym. B) Przykręć i zabezpiecz 2 śrubami M8 i podkładkami. Powtórz po drugiej stronie.
02 – Patrz obraz. A) Wyrównaj otwory montażowe stopnia bezpieczeństwa z gwintowanymi wkładkami lewego i prawego elementu ramy. B) Przykręć i zabezpiecz 3 śrubami M8 i podkładkami. Powtórz po drugiej stronie.
03 – Patrz obraz. A) Wyrównaj lewy i prawy panel boczny z otworami montażowymi w elementach ramy. B) Przykręć i zabezpiecz 4 śrubami M8, podkładkami i nakrętkami kołnierzowymi. Powtórz po drugiej stronie.
04 – Patrz obraz. A) Wyrównaj gwintowane wkładki na ramie H z otworami montażowymi na elementach ramy. B) Przykręć i zabezpiecz 2 śrubami M8 i podkładkami. Powtórz po drugiej stronie.
05 – Patrz obraz. Wyrównaj kółka samonastawne i kwadratowe podkładki z gwintowanymi wkładkami na elementach ramy. Zamocuj i zabezpiecz za pomocą klucza 14 mm.
06 – Patrz obraz. A) Wyrównaj stalowe nakładki zabezpieczające z otworami montażowymi w elementach ramy.
B) Przykręć przez otwory montażowe i zabezpiecz 2 śrubami M8 i podkładkami. Powtórz po drugiej stronie.
07 – Patrz obraz. A) Odkręć wstępnie zainstalowane śruby na oparciu siedzenia.
B) Ustaw odchylane siedzenia na spodzie siedzenia w pozycji pionowej.
08 – Patrz obraz. A) Wyrównaj gwintowane wkładki oparcia siedzenia z otworami montażowymi w rozkładanych siedzeniach. B) Przykręć i zabezpiecz śrubami odkręconymi wcześniej w kroku 07a.
09 – Patrz obraz. A) Przesuń siedzenie do przodu i wyrównaj otwory montażowe tylnego suwaka siedzenia w zespole siedziska z gwintowanymi wkładkami na ramie H. B) Przykręć i zabezpiecz 2 śrubami M8 i podkładkami.
10 – Patrz ilustracja. A) Przesuń Fotel Lotniczy całkowicie do tyłu, aby uzyskać dostęp do przednich otworów montażowych na Suwakach Siedzenia. B) Przykręć i zabezpiecz 2 śrubami M8 i podkładkami.
11 – Patrz ilustracja. A) Dopasuj otwory montażowe na ramieniu zabieraka do gwintowanych wkładek na elemencie ramy. B) Przykręć i zabezpiecz 4 śrubami M8 i podkładkami.
12 – Patrz ilustracja. A) Wyrównaj otwory montażowe na teleskopowym ramieniu zewnętrznym z gwintowanymi wkładkami na ramieniu zabieraka. B) Przykręć i zabezpiecz 4 śrubami M8 i podkładkami.
13 – Patrz ilustracja. A) Wyrównaj gwintowane wkładki teleskopowego ramienia wewnętrznego z otworem montażowym teleskopowego ramienia zewnętrznego. B) Przykręć i zabezpiecz 2 śrubami M8 i podkładkami.
14 – Patrz ilustracja. A) Wyrównaj szczeliny montażowe na płycie transportera z gwintowanymi wkładkami na teleskopowym ramieniu wewnętrznym. B) Przykręć i zabezpiecz 4 śrubami M8 i podkładkami.
15 – Patrz obraz. A) Dopasuj otwory montażowe na ramieniu zabieraka do gwintowanych wkładek na elemencie ramy. B) Przykręć i zabezpiecz 4 śrubami M8 i podkładkami.
16 – Patrz ilustracja. A) Wyrównaj otwory montażowe na teleskopowym ramieniu zewnętrznym z gwintowanymi wkładkami na ramieniu zabieraka. B) Przykręć i zabezpiecz 4 śrubami M8 i podkładkami.
17 – Patrz obraz. A) Wyrównaj gwintowane wkładki teleskopowego ramienia wewnętrznego z otworem montażowym teleskopowego ramienia zewnętrznego. B) Przykręć i zabezpiecz 2 śrubami M8 i podkładkami.
18 – Patrz ilustracja. A) Wyrównaj gniazda montażowe na płytce myszy z gwintowanymi wkładkami na teleskopowym ramieniu wewnętrznym. B) Przykręć i zabezpiecz 4 śrubami M8 i podkładkami.
19 – Patrz obraz. Wyrównaj plastikowe zaślepki z wycięciami na śruby w elementach ramy i dociśnij je, aby pasowały.
20 – Patrz obraz. A) Wyrównaj otwory montażowe na uchwycie przedłużającym HOTAS z otworami montażowymi na stopniu bezpieczeństwa. B) Przykręć i zabezpiecz 4 śrubami M8, podkładkami i nakrętkami kołnierzowymi.
21 – Patrz obraz. 1) Przykręć płytę HOTAS i zabezpiecz 4 śrubami M8 i nakrętkami kołnierzowymi. 2) Wyrównaj zespół płyty HOTAS z otworami montażowymi na przedłużającym wsporniku regulacyjnym HOTAS i zabezpiecz 4 nakrętkami kołnierzowymi M8.
22 – Patrz ilustracja. Wyrównaj szczeliny montażowe w zespole wspornika regulacyjnego przedłużenia HOTAS z gwintowanymi wkładkami w uchwycie przedłużającym HOTAS. Przykręć i zabezpiecz 4 śrubami i podkładkami M8.
23 – Patrz obraz. Poluzuj śruby mocujące zespół płyty HOTAS do uchwytu przedłużającego HOTAS. Dostosuj do żądanej wysokości i dokręć, aby zabezpieczyć.
24 – Patrz ilustracja. A) Zdemontuj dolną poduszkę siedzenia. Wyrównaj otwory montażowe na centralnym uchwycie z otworami montażowymi na ramie H. B) Przykręć i zabezpiecz 2 śrubami M8, podkładkami i nakrętkami kołnierzowymi.
25 – Patrz obraz. A) Dopasuj otwory montażowe na centralnym wsporniku do słupka z otworami montażowymi i wkładkami na środkowym uchwycie do słupka. B) Przykręć i zabezpiecz 2 pokrętłami i podkładkami M8 oraz 1 śrubą M8, nakrętką zabezpieczającą typu Ny i podkładką.
26 – Patrz ilustracja. A) Dopasuj gwintowane wkładki i otwory na wsporniku kątowym HOTAS do otworów montażowych na środkowym wsporniku do słupka. B) Przykręć i zabezpiecz 1 śrubą M8, 2 śrubami pasowanymi M8, 1 podkładką i nakrętką kołnierzową.
27 – Patrz obraz. A) Zainstaluj dolną poduszkę siedziska, którą wcześniej zdemontowano w kroku 24. B) Wyrównaj otwory montażowe na płycie HOTAS z gwintowanymi wkładkami na wsporniku kątowym HOTAS. Przykręć i zabezpiecz 2 śrubami M8.
28 – Patrz ilustracja. A) Poluzuj pokrętła mocujące wspornik środkowego słupka do środkowego mocowania słupka. B) Ustaw żądany kąt i dokręć pokrętła, aby zabezpieczyć.
29 – Patrz obraz. A) Poluzuj śruby mocujące wspornik kątowy HOTAS do wspornika środkowego słupka. B) Ustaw żądany kąt i dokręć śruby, aby zabezpieczyć.
30 – Patrz obraz. 1) Poluzuj śrubę pasowaną, aż ramię będzie odsłonięte i będzie mogło się swobodnie poruszać. Poluzuj śruby M8, aby umożliwić ruch. 2) Ustaw żądaną wysokość i dokręć zarówno śrubę M8, jak i śrubę pasowaną, aby zabezpieczyć.
31 – Patrz obraz. A) Zdemontuj zespół ramienia obrotowego i zespół słupka środkowego HOTAS z ramy Flight Stand Pro. B) Zdemontuj zespół płytki myszy i zespół słupka środkowego HOTAS z ramy siedziska Flight Seat Pro.
32 – Patrz obraz. Odinstaluj 2 tylne kółka samonastawne i kwadratowe podkładki z zespołu Flight Stand Pro.
33 – Patrz obraz. A) Odkręć 4 śruby i podkładki mocujące stalowe nakładki zabezpieczające do ramy Flight Seat Pro. Zdejmij plastikowe zaślepki. B) Odinstaluj 2 stalowe nasadki zabezpieczające.
34 – Patrz obraz. Wyrównaj szczeliny na ramie Flight Seat Pro z gwintowanymi wkładkami na ramie Flight Stand Pro.
35 – Patrz obraz. Przykręć i zabezpiecz śrubami i podkładkami odkręconymi wcześniej w kroku 33a. Powtórz po drugiej stronie.
36 – Patrz ilustracja. Przykręć przez wycięcia montażowe i zabezpiecz 2 śrubami M8 i podkładkami.
37 – Patrz obraz. Zainstaluj ponownie plastikowe nakładki, które zostały wcześniej odinstalowane w kroku 33a.
38 – Patrz obraz. A) Przesuń siedzisko maksymalnie do tyłu. B) Przeciągnij pas bezpieczeństwa przez wycięcia w fotelu lotniczym.
39 – Patrz obraz. Dopasuj płytki montażowe pasa bezpieczeństwa do gwintowanych wkładek na spodzie fotela. Przykręć i zabezpiecz 2 śrubami M8 i podkładkami.
40 – Patrz obraz. A) Odkręć 2 śruby i podkładki M8 mocujące ramę H do ramy. B) Wyrównaj płytki końcowe pasa bezpieczeństwa z otworami montażowymi w ramie.
41 – Patrz ilustracja. Zamocuj płytki końcowe pasa bezpieczeństwa za pomocą śrub i podkładek odkręconych wcześniej w kroku 40a.
42 – Patrz obraz. Twoja konfiguracja została zakończona.
43 – Patrz ilustracja. Odkręć śruby i podkładki mocujące zespół ramienia zabieraka do ramy i wyjmij go.
44 – Patrz obraz. A) Wyrównaj otwory montażowe na zespole ramienia zabieraka z gwintowanymi wkładkami na dolnej szynie ramy. B) Przykręć i zabezpiecz 2 śrubami M8 i podkładkami, które zostały wcześniej zdemontowane w kroku 43.
45 – Patrz ilustracja. Wyrównaj gwintowane wkładki na platformie Motion Plus z otworami montażowymi w ramach.
46 – Patrz ilustracja. Przykręć i zabezpiecz 4 śrubami i podkładkami M8. Powtórz po drugiej stronie.
47 – Patrz obraz. Wyrównaj otwory montażowe na zespole drążka obrotowego z gwintowanymi wkładkami na stojaku Flight Stand Pro. Przykręć i zabezpiecz 4 śrubami i podkładkami M8.
48 – Patrz obraz. A) Wyrównaj otwory montażowe na tyczce Buttkicker z otworami na ramie H. B) Przykręć i zabezpiecz 2 śrubami M8, podkładkami i nakrętkami kołnierzowymi. OSTRZEŻENIE
49 – Patrz obraz. A) Odkręć śruby mocujące zespół wahacza i ramę H do elementów ramy. Zdejmij zespół ramienia zabieraka. B) Zdejmij zespół siedzenia pilota.
50 – Patrz obraz. Wyrównaj urządzenie Motion V3 z otworami montażowymi w ramie.
51 – Patrz obraz. Przykręć i zabezpiecz 6 śrubami i podkładkami M8.
52 – Patrz obraz. Wyrównaj gwintowane wkładki w dolnej części ramy H zainstalowanej na fotelu lotniczym z otworami montażowymi na platformie Motion V3.
53 – Patrz obraz. A) Przykręć śruby przez przednie otwory montażowe platformy Motion V3 i zabezpiecz 2 śrubami M8 i podkładkami. B) Wkręć śruby przez tylne otwory montażowe platformy Motion V3 i zabezpiecz za pomocą 2 śrub M8 i podkładek.
54 – Patrz obraz. A) Wyrównaj gwintowane wkładki na ramieniu montażowym Motion V3 z otworami montażowymi na ramie H. B) Przykręć i zabezpiecz 2 śrubami M8 i podkładkami. Powtórz po drugiej stronie.
55 – Patrz obraz. Wyrównaj płytkę montażową pasa bezpieczeństwa z tylnym otworem montażowym ramienia montażowego Motion V3. Przykręć przez płytę montażową siedzenia z tyłu i zabezpiecz 2 śrubami M8 i podkładkami. Powtórz po drugiej stronie.
56 – Patrz obraz. Zainstaluj zespół montażowy HOTAS na ramie H. Zapoznaj się z krokami od 24 do 27, aby zapoznać się z montażem HOTAS.
57 – Patrz obraz. A) Wyrównaj zespół ramienia zabieraka z gwintowanymi wkładkami ramienia montażowego Motion V3. B) Przykręć i zabezpiecz 4 śrubami M8 i podkładkami. Powtórz to samo dla zespołu płytki myszy.
58 – Patrz obraz. Twoja konfiguracja została zakończona.
59 – Patrz obraz. Poluzuj śruby na zespole ramienia zabieraka, ustaw żądaną pozycję i dokręć śruby, aby zabezpieczyć.
60– Patrz ilustracja. Poluzuj śruby mocujące płytę zabieraka do zespołu ramienia zabieraka. Ustaw żądaną pozycję i dokręć śruby, aby zabezpieczyć.

OSTRZEŻENIE
• Proszę nie używać elektronarzędzi do montażu, ponieważ zbyt mocne dokręcenie może uszkodzić części.
• Jeśli potrzebujesz dalszej pomocy, zapoznaj się z filmem instalacyjnym lub skontaktuj się z nami pod adresem support@nextlevelracing.com
• Upewnij się, że wszystkie kółka samonastawne są zablokowane, zanim usiądziesz w kokpicie.
• Nie łącz części na siłę.
• Unikaj śrub z gwintem poprzecznym.

support@nextlevelracing.com

AR

التعليمات FLIGHT SEAT PRO

نحن نعلم أنك حريص على بدء الطيران خذ وقتك مع التعليمات واتبع هذا الدليل لتجميع منتجك. ستقوم بإعداد نفسك للذهاب باتباع كتيب التعليمات لتجنب منتجك بالكامل.

قبل الرحلة

تحذير

• يرجى عدم استخدام الأدوات الكهربائية للتجميع حيث أن الإفراط في إحكام الربط يمكن أن يؤدي إلى تلف الأجزاء.

• إذا كنت بحاجة إلى مزيد من الدعم ، فاستشر مقطع فيديو التثبيت أو اتصل بنا على support@nextlevelracing.com

• تأكد من قفل جميع عجلات الجرنج قبل الجلوس على قمرة القيادة.

• لا تجبر الأجزاء معًا.

• تجنب البراغي المتقاطعة.

إذا كنت بحاجة إلى أي دعم مع منتجك ، فيرجى الاتصال بفريقنا الودود على: support@nextlevelracing.com

تحذير خطر الاختناق

الأجزاء الصغيرة ليست للأطفال دون سن 3 سنوات أو أي أفراد يميلون إلى وضع أشياء غير صالحة للأكل في أفواههم.

يبدأ

1 - الرجوع إلى الصورة. أ) قم بمحاذاة أعضاء الإطار الأيسر والأيمن مع الإدخالات المطلوبة على لوحة النهاية. ب) اربط وثبت ببراغي مجموعات M8 × 2. كرر على الجانب الآخر.

2 - الرجوع إلى الصورة. أ) قم بمحاذاة حاجات التدريب في قطوع الأمان مع المحلقات المطلوبة الموجودة على وضع الإطار الأيسر والأيمن. ب) اربط وثبت بإحكام مع 3 مسامير مجموعات M8. كرر على الجانب الآخر.

3 - الرجوع إلى الصورة. أ) قم بمحاذاة الملوجين الأيسر والأيمن مع حاجات التدريب الموجودة في أعضاء الإطار. ب) اربط وثبت بإحكام باستخدام 4 × مسامير مجموعات وصواميل قفل. كرر على الجانب الآخر.

4 - الرجوع إلى الصورة. أ) قم بمحاذاة الإدخالات المطلوبة على الإطار H مع حاجات التدريب الموجودة في أعضاء الإطار. ب) اربط وثبت ببراغي مجموعات M8 × 2. كرر على الجانب الآخر.

5 - الرجوع إلى الصورة. قم بمحاذاة عجلات الجرنج والمجموعات والمسامير الربع مع المحلقات المطلوبة على أعضاء الهيكل. اربط وأمن باستخدام مفتاح 14 مم.

6 - الرجوع إلى الصورة. أ) قم بمحاذاة أغطية الأمان الفولاذية مع حاجات التدريب الموجودة على أعضاء الإطار.

7 - الرجوع إلى الصورة. أ) قم بإلغاء تثبيت البراغي المرئية على مسند ظهر المقعد.

ب) اربط وثبت ببراغي مجموعات M8 × 2. كرر على الجانب الآخر.

8 - الرجوع إلى الصورة. أ) قم بمحاذاة الحواف المطلوبة لمسند ظهر المقعد مع حاجات التدريب على كراسي المقعد. ب) ثبت البراغي وتأمينها باستخدام البراغي التي تم فك تثبيتها مسبقًا في الخطوة 07 أ.

9 -ارجع إلى الصورة. أ) قم بتحريك المقعد للأمام وقم بمحاذاة حاجات تثبيت منزلق المقعد المخفي الموجودة على مجموعة المقعد مع المحلقات المطلوبة على الإطار H. ب) اربط وثبت ببراغي مجموعات M8 × 2.

10 - الرجوع إلى الصورة. أ) قم بإزالة مقعد الطيران للدخلة بالكامل للوصول إلى حاجات التثبيت الأمامية على منزلقات المقعد. ب) اربط وثبت ببراغي مجموعات M8 × 2.

11 - الرجوع إلى الصورة. أ) قم بمحاذاة حاجات التدريب الموجودة على ذراع الطيران مع المحلقات المطلوبة الموجودة في وضع الإطار. ب) اربط وثبت بإحكام باستخدام 4 براغي مجموعات M8.

12 - الرجوع إلى الصورة. أ) قم بمحاذاة حاجات التدريب على الذراع الجانبي المتداخل مع المحلقات المطلوبة على ذراع الطيران. ب) اربط وثبت بإحكام باستخدام 4 براغي مجموعات M8.

13 - الرجوع إلى الصورة. أ) قم بمحاذاة المحلقات المطلوبة على الذراع الداخلية للتسلسل مع حاجات التثبيت على الذراع الجانبي المتداخل. ب) اربط وثبت ببراغي مجموعات M8 × 2.

14 - الرجوع إلى الصورة. أ) قم بمحاذاة حاجات التدريب على لوحة الطيران مع المحلقات المطلوبة على الذراع الداخلي المتداخل. ب) اربط وثبت بإحكام باستخدام 4 براغي مجموعات M8.

15 - الرجوع إلى الصورة. أ) قم بمحاذاة حاجات التدريب الموجودة على ذراع الطيران مع المحلقات المطلوبة الموجودة في وضع الإطار. ب) اربط وثبت بإحكام باستخدام 4 براغي مجموعات M8.

16 - الرجوع إلى الصورة. أ) قم بمحاذاة حاجات التدريب على الذراع الجانبي المتداخل مع المحلقات المطلوبة على ذراع الطيران. ب) اربط وثبت بإحكام باستخدام 4 براغي مجموعات M8.

17 - الرجوع إلى الصورة. أ) قم بمحاذاة المحلقات المطلوبة على الذراع الداخلية للتسلسل مع حاجات التثبيت على الذراع الجانبي المتداخل. ب) اربط وثبت ببراغي مجموعات M8 × 2.

18 - الرجوع إلى الصورة. أ) قم بمحاذاة حاجات التدريب على لوحة الرأس مع المحلقات المطلوبة على الذراع الداخلي المتداخل. ب) اربط وثبت بإحكام باستخدام 4 براغي مجموعات M8.

19 - الرجوع إلى الصورة. قم بمحاذاة الأغطية البلاستيكية مع حاجات التوسيع على أعضاء الإطار واضغط عليها لتثبيتها.

20 - الرجوع إلى الصورة. أ) قم بمحاذاة حاجات التدريب الموجودة على حامل تمديد HOTAS. ب) اربط وثبت بإحكام باستخدام 4 × مسامير مجموعات M8.

21 - الرجوع إلى الصورة. 1) قم بالبحث عن خلل لوحة HOTAS وتأمينها باستخدام مسامير 4 × M8 وصواميل قفل 2) قم بمحاذاة مجموعة لوحة HOTAS مع حاجات التثبيت الموجودة على قوس ضبط تمديد HOTAS وتأمينها باستخدام صواميل قفل 4 × M8.

22 - الرجوع إلى الصورة. قم بمحاذاة حاجات التدريب الموجودة على مجموعة كتيفة تمديل تمديد HOTAS مع المحلقات المطلوبة الموجودة على حامل تمديد HOTAS. اربط ببراغي مجموعات M8.

23 - الرجوع إلى الصورة. قم بفك البراغي التي تثبت مجموعة لوحة HOTAS بحامل تمديد HOTAS. ثبت على الارتفاع المطلوب وشد أدناه.

24 - الرجوع إلى الصورة. أ) قم بإلغاء تثبيت وسادة المقعد المفضلة. قم بمحاذاة حاجات التدريب الموجودة في قاعدة التثبيت على الظهر المرذذ مع حاجات التدريب الموجودة على الإطار H-Frame. ب) اربط وثبت بإحكام باستخدام 2 × براغي M8 ومجموعات وصواميل قفل.

25 - الرجوع إلى الصورة. أ) قم بمحاذاة حاجات التدريب الموجودة على كتيفة الظهر المرذذ مع حاجات التثبيت والإدخالات الموجودة على حامل الظهر المرذذ. ب) اربط بإحكام وآمن باستخدام 2 x M8 الممارض والمسامير و 1 x M8 Bolt ، Ny-lock Nut and Washer.

26 - الرجوع إلى الصورة. أ) قم بمحاذاة المدخلات والمخارج المطلوبة على قوس زاوية HOTAS مع حاجات التدريب على قوس الظهر المرذذ. ب) قم بإغلاق وتأمينه باستخدام 1 x M8 Bolt ، 2 x M8 Shoulder Bolt ، 1 x Washer and Flange Nut.

27 - الرجوع إلى الصورة. أ) قم بتثبيت وسادة المقعد المفضلة التي تم إلغاء تركيبها مسبقًا في الخطوة 24. ب) قم بمحاذاة حاجات التثبيت الموجودة على لوحة HOTAS مع المحلقات المطلوبة على قوس زاوية HOTAS. ثبت وثبت بمسامير 2 x M8.

28 - الرجوع إلى الصورة. أ) قم بفك المرفاض التي تثبت كتيفة الظهر المرذذ بحامل المرذذ. ب) قم بفك المرفاض التي تثبت كتيفة الظهر المرذذ. ب) اضغط الزاوية المرغوبة وشد المرفاض أدناه.

29 - الرجوع إلى الصورة. أ) قم بفك البراغي التي تثبت قوس زاوية HOTAS إلى قوس الظهر المرذذ. ب) اضغط الزاوية المرغوبة وشد البراغي أدناه.

30 - الرجوع إلى الصورة. 1) قم بفك مسمار الكتف حتى يصبح الكتف مدشوًا وحرة الحركة. قم بفك البراغي M8 للسماح بالحركة. 2) اضغط الارتفاع المطلوب وشد كل من براغي M8 ومسمار الكتف أدناه.

31 - الرجوع إلى الصورة. أ) قم بإلغاء تثبيت مجموعة ذراع الطيران الدوار ، ومجموعة عمود مركز HOTAS من إطار Flight Stand Pro. ب) قم بإلغاء تثبيت مجموعة لوحة المراوح ، ومجموعة عمود مركز HOTAS من إطار Flight Seat Pro.

32 - الرجوع إلى الصورة. قم بإلغاء تثبيت 2 × عجلات الجرنج الخلفية والمسامير المربعة من مجموعة Flight Stand Pro.

33 - الرجوع إلى الصورة. أ) قم بإلغاء تثبيت 4 × مسامير مجموعات تأمين أغطية الأمان الفولاذية بإطار Flight Seat Pro. قم بإزالة الأغطية البلاستيكية. ب) قم بإلغاء تثبيت وتأمين أغطية الأمان الفولاذية.

34 - الرجوع إلى الصورة. قم بمحاذاة الفتحات الموجودة على Frame of the Flight Seat Pro مع الإدخالات المطلوبة على Frame of the Flight Stand Pro.

35 - الرجوع إلى الصورة. ثبت وثبت باستخدام البراغي والمسامير التي تم إلغاء تثبيتها مسبقًا في الخطوة 33 أ. كرر على الجانب الآخر.

36 - الرجوع إلى الصورة. قم بتثبيته من خلال قواطع التثبيت وتأمينه باستخدام مسامير مجموعات M8 × 2.

37 - الرجوع إلى الصورة. أعد تثبيت الأغطية البلاستيكية التي تم إلغاء تثبيتها مسبقًا في الخطوة 33 أ.

38 - الرجوع إلى الصورة. أ) ترك المقعد للخلف. ب) مرر حزام المقعد عبر فتحات حزام المقعد على مقعد الطيران.

39 - الرجوع إلى الصورة. قم بمحاذاة لوحات تثبيت حزام الأمان مع المحلقات المطلوبة الموجودة أسفل مقعد الطيران. اربط بإحكام وآمن باستخدام مسامير مجموعات M8 × 2.

40 - الرجوع إلى الصورة. أ) قم بإلغاء تثبيت 2 x M8 البراغي والمسامير التي تثبت الإطار H بالإطار. ب) قم بمحاذاة لوحات ربط حزام المقعد مع فتحات التدريب على الهيكل.

41 - الرجوع إلى الصورة. قم بتأمين الألواح المطروقة لحزام المقعد بالمسامير والمسامير التي تم إلغاء تركيبها مسبقًا في الخطوة 40 أ.

42 - الرجوع إلى الصورة. تم الانتهاء من الإعداد الخاص بك.

43 - الرجوع إلى الصورة. قم بإلغاء تثبيت البراغي والمحلقات التي تثبت مجموعة ذراع الطيران بالإطار وقم بإزالتها.

44 - الرجوع إلى الصورة. أ) قم بمحاذاة فتحات التدريب في مجموعة ذراع الطيران مع المحلقات المطلوبة الموجودة على القضيب المفصلي للإطار. ب) اربط وثبت بإحكام باستخدام مسامير ومسامير M8 2 x M8 تم إلغاء تثبيتها مسبقًا في الخطوة 43.

45 - الرجوع إلى الصورة. قم بمحاذاة المحلقات المطلوبة على مزمجة Motion Plus مع فتحات التدريب الموجودة على الإطارات.

46 - الرجوع إلى الصورة. اربط ببراغي وآمنة باستخدام 4 براغي مسامير M8. كرر على الجانب الآخر.

47 - الرجوع إلى الصورة. قم بمحاذاة فتحات التدريب في مجموعة الهزهوز المحورية مع المحلقات المطلوبة الموجودة على Flight Stand Pro. اربط وثبت بمسامير 4 × M8 ومسامير.

48 - الرجوع إلى الصورة. أ) قم بمحاذاة فتحات التدريب الموجودة على عمود Buttkicker مع الفتحات الموجودة على الإطار H. ب) اربط وثبت بإحكام باستخدام 2 × براغي M8 ومسامير وصواميل قفل. تحذير

49 - الرجوع إلى الصورة. أ) قم بإلغاء تثبيت البراغي التي تثبت مجموعة ذراع الطيران والإطار H لأعلى الإطار. قم بإزالة مجموعة ذراع الطيران. ب) قم بإزالة مجموعة مقعد الطيران.

50 - الرجوع إلى الصورة. قم بمحاذاة وحدة Motion V3 مع فتحات التدريب الموجودة بالإطار.

51 - الرجوع إلى الصورة. اربط بإحكام وآمن باستخدام مسامير ومسامير M8 × 6.

52 - الرجوع إلى الصورة. قم بمحاذاة الإدخالات المطلوبة في الجزء المفصلي من الإطار H المثبت على مقعد الطيران مع فتحات التدريب على مزمجة Motion V3.

53 - الرجوع إلى الصورة. أ) اربط من خلال فتحات التثبيت الأمامية لمزمجة Motion V3 وقم بإحكام باستخدام 2 x M8 البراغي والمسامير. ب) اربط من خلال فتحات التثبيت الخلفية لمزمجة Motion V3 وتأمينها باستخدام 2 x M8 البراغي والمسامير.

54 - الرجوع إلى الصورة. أ) قم بمحاذاة المطلوبة الموجودة على ذراع التدريب Motion V3 مع فتحات التدريب على الإطار H. ب) اربط وثبت ببراغي مجموعات M8 × 2. كرر على الجانب الآخر.

55 - الرجوع إلى الصورة. قم بمحاذاة لوحة تثبيت حزام المقعد مع فتحة التثبيت الخلفية في ذراع التدريب Motion V3. قم بتثبيته من خلال لوحة تثبيت المقعد في الخلف وتأمينها باستخدام مسامير ومسامير M8 × 2. كرر على الجانب الآخر.

56 - الرجوع إلى الصورة. قم بتثبيت مجموعة تدريب HOTAS في الإطار H. يرجى الرجوع إلى الخطوات من 24 إلى 27 لتجميع تدريب HOTAS.

57 - الرجوع إلى الصورة. أ) قم بمحاذاة مجموعة ذراع الطيران مع المحلقات المطلوبة على ذراع تدريب الدوكة V3. ب) اربط وثبت بإحكام باستخدام 4 براغي ومسامير M8. كرر نفس الشيء مع لوحة المراوح.

58 - الرجوع إلى الصورة. اكتمل الإعداد الخاص بك.

59 - الرجوع إلى الصورة. قم بفك البراغي الموجودة على مجموعة ذراع الطيران ، واضبط الوضع المطلوب وشد البراغي أدناه.

60 - الرجوع إلى الصورة. قم بفك البراغي التي تثبت لوحة الطيران بمجموعة ذراع الطيران. اضبط الوضع المطلوب وشد البراغي أدناه.

تحذير

• يرجى عدم استخدام الأدوات الكهربائية للتجميع حيث أن الإفراط في إحكام الربط يمكن أن يؤدي إلى تلف الأجزاء.

• إذا كنت بحاجة إلى مزيد من الدعم ، فاستشر مقطع فيديو التثبيت أو اتصل بنا على support@nextlevelracing.com

• تأكد من قفل جميع عجلات الجرنج قبل الجلوس في قمرة القيادة.

• لا تجبر الأجزاء معًا.

• تجنب البراغي المتقاطعة.

Video Instruction: bit.ly/nlrbuild

CN

FLIGHT SEAT PRO 使用说明书
我们知道您渴望开始飞行！花点时间阅读说明并按照本指南组装您的产品。按照说明手册全面优化您的产品，您将为成功做好准备。
飞行前检查
警告
• 请勿使用电动工具进行组装，因为拧得过紧会损坏零件。
• 如果您需要进一步的支持，请参阅安装视频或通过 support@nextlevelracing.com 联系我们
• 确保所有脚轮在坐在驾驶舱前都已锁定。
• 不要强行将零件放在一起。
• 避免交叉螺纹螺栓。
如果您的产品需要任何支持，请联系我们友好的团队：support@nextlevelracing.com
警告 窒息危险
小零件不适合 3 岁以下儿童或任何倾向于将不可食用的物品放入口中的人。
开始
01 – 参考图像。A) 将左右框架构件与端板上的螺纹嵌件对齐。B) 螺栓穿过并用 2 个 M8 螺栓和垫圈固定。在另一边重复。
02 – 参考图像。A) 将安全台阶上的安装孔与左右车架构件上的螺纹嵌件对齐。B) 螺栓穿过并用 3 个 M8 螺栓和垫圈固定。在另一边重复。
03 – 参考图像。A) 将左侧面板和右侧面板与框架构件上的安装孔对齐。B) 螺栓穿过并用 4 个 M8 螺栓、垫圈和法兰螺母固定。在另一边重复。
04 – 参考图像。A) 将 H 型框架上的螺纹嵌件与框架构件上的安装孔对齐。B) 螺栓穿过并用 2 个 M8 螺栓和垫圈固定。在另一边重复。
05 – 参考图像。将脚轮和方形垫圈与框架构件上的螺纹嵌件对齐。使用 14 毫米扳手固定并固定。
06 – 参考图像。A) 将钢制安全帽与框架构件上的安装孔对齐。
B) 穿过安装孔并用 2 个 M8 螺栓和垫圈固定。在另一边重复。
07 – 参考图像。A) 卸下座椅靠背上的预装螺栓。
B) 将座椅底部的座椅调角器调至直立位置。
08 – 参考图像。A) 将座椅靠背螺纹嵌件与座椅调角器上的安装孔对齐。B) 螺栓穿过并用先前在步骤 07a 中卸下的螺栓固定。
09 – 参考图像。A) 向前滑动座椅并将座椅组件上的后座椅滑块安装孔与 H 型框架上的螺纹嵌件对齐。B) 螺栓穿过并用 2 个 M8 螺栓和垫圈固定。
10 – 参考图像。A) 将飞行座椅一直向后滑动，以接触到座椅滑块上的前部安装孔。B) 螺栓穿过并用 2 个 M8 螺栓和垫圈固定。
11 – 参考图像。A) 将飞行臂上的安装孔与框架构件上的螺纹嵌件对齐。B) 螺栓穿过并用 4 个 M8 螺栓和垫圈固定。
12 – 参考图像。A) 将伸缩外臂上的安装槽与飞行臂上的螺纹嵌件对齐。B) 螺栓穿过并用 4 个 M8 螺栓和垫圈固定。
13 – 参考图像。A) 将伸缩内臂上的螺纹插件与伸缩外臂上的安装槽对齐。B) 螺栓穿过并用 2 个 M8 螺栓和垫圈固定。
14 – 参考图像。A) 将飞行板上的安装槽与伸缩内臂上的螺纹插件对齐。B) 螺栓穿过并用 4 个 M8 螺栓和垫圈固定。
15 – 参考图像。A) 将飞行臂上的安装孔与框架构件上的螺纹嵌件对齐。B) 螺栓穿过并用 4 个 M8 螺栓和垫圈固定。
16 – 参考图像。A) 将伸缩外臂上的安装槽与飞行臂上的螺纹嵌件对齐。B) 螺栓穿过并用 4 个 M8 螺栓和垫圈固定。
17 – 参考图像。A) 将伸缩内臂上的螺纹插件与伸缩外臂上的安装槽对齐。B) 螺栓穿过并用 2 个 M8 螺栓和垫圈固定。
18 – 参考图像。A) 将鼠标板上的安装槽与伸缩内臂上的螺纹插件对齐。B) 螺栓穿过并用 4 个 M8 螺栓和垫圈固定。
19 – 参考图像。将塑料盖与框架构件上的螺栓切口对齐，然后将其压入以适合。
20 – 参考图像。A) 将 HOTAS Extension Mount 上的安装孔与安全台阶上的安装孔对齐。B) 螺栓穿过并用 4 个 M8 螺栓、垫圈和法兰螺母固定。
21 – 参考图像。1) 穿过 HOTAS 板并用 4 个 M8 螺栓和法兰螺母固定 2) 将 HOTAS 板组件与 HOTAS 延伸调节支架上的安装孔对齐并用 4 个 M8 法兰螺母固定。
22 – 参考图像。将 HOTAS Extension 调整支架组件上的安装槽与 HOTAS Extension Mount 上的螺纹插件对齐。用 4 个 M8 螺栓和垫圈螺栓穿过并固定。
23 – 参考图像。松开将 HOTAS 板组件固定到 HOTAS 扩展支架的螺栓。调整到所需的高度并拧紧以固定。
24 – 参考图像。A) 卸下座垫。将中心杆底座上的安装孔与 H 型框架上的安装孔对齐。B) 螺栓穿过并用 2 个 M8 螺栓、垫圈和法兰螺母固定。
25 – 参考图像。A) 将中心杆支架上的安装孔与中心杆底座上的安装槽和插件对齐。B) 螺栓穿过并用 2 个 M8 旋钮和垫圈以及 1 个 M8 螺栓、Ny-lock 螺母和垫圈固定。
26 – 参考图像。A) 将 HOTAS 角支架上的螺纹嵌件和槽与中心杆支架上的安装槽对齐。B) 螺栓穿过并用 1 个 M8 螺栓、2 个 M8 带肩螺栓、1 个垫圈和法兰螺母固定。
27 – 参考图像。A) 安装先前在步骤 24 中卸下的座垫。B) 将 HOTAS 板上的安装孔与 HOTAS 角支架上的螺纹嵌件对齐。用 2 个 M8 螺栓穿过并固定。
28 – 参考图像。A) 松开将中心杆支架固定到中心杆底座的旋钮。B) 调整到所需角度并拧紧旋钮以固定。
29 – 参考图像。A) 松开将 HOTAS 角支架固定到中心杆支架的螺栓。B) 调整到所需角度并拧紧螺栓以固定。
30 – 参考图像。1) 松开肩部螺栓，直到肩部露出并可以自由移动。松开 M8 螺栓以允许移动。2) 调整到所需高度并拧紧 M8 螺栓和带肩螺栓以固定。
31 – 参考图像。A) 从 Flight Stand Pro 的框架上卸下旋转飞行臂组件和 HOTAS 中心杆组件。B) 从 Flight Seat Pro 框架上卸下鼠标板组件和 HOTAS 中心杆组件。
32 – 参考图像。从 Flight Stand Pro 组件上卸下 2 个后脚轮和方形垫圈。
33 – 参考图像。A) 卸下将钢制安全帽固定到 Flight Seat Pro 框架上的 4 个螺栓和垫圈。取下塑料盖。B) 卸下 2 个钢制安全帽。
34 – 参考图像。将 Flight Seat Pro 框架上的插槽与 Flight Stand Pro 框架上的螺纹嵌件对齐。
35 – 参考图像。使用先前在步骤 33a 中卸载的螺栓和垫圈螺栓穿过并固定。在另一边重复。
36 – 参考图像。穿过安装切口并用 2 个 M8 螺栓和垫圈固定。
37 – 参考图像。重新安装先前在步骤 33a 中卸载的塑料盖。
38 – 参考图像。A) 将座椅一直向后滑动。B) 将安全带穿过飞行座椅上的安全带切口。
39 – 参考图像。将安全带安装板与飞行座椅底部的螺纹嵌件对齐。使用 2 个 M8 螺栓和垫圈螺栓穿过并固定。
40 – 参考图像。A) 卸下将 H 型框架固定到框架上的 2 个 M8 螺栓和垫圈。B) 将安全带端板与框架上的安装孔对齐。
41 – 参考图像。使用之前在步骤 40a 中卸下的螺栓和垫圈固定安全带端板。
42 – 参考图像。您的设置已完成。
43 – 参考图像。卸下将飞行臂组件固定到框架上的螺栓和垫圈并将其拆下。
44 – 参考图像。A) 将飞行臂组件上的安装孔与框架底部导轨上的螺纹嵌件对齐。B) 螺栓穿过并用先前在步骤 43 中卸载的 2 个 M8 螺栓和垫圈固定。
45 – 参考图像。将 Motion Plus 平台上的螺纹插件与框架上的安装孔对齐。
46 – 参考图像。用 4 个 M8 螺栓和垫圈螺栓穿过并固定。在另一边重复。
47 – 参考图像。将枢轴杆组件上的安装孔与 Flight Stand Pro 上的螺纹插件对齐。用 4 个 M8 螺栓和垫圈螺栓穿过并固定。
48 – 参考图像。A) 将 Buttkicker 杆上的安装孔与 H 形框架上的孔对齐。B) 螺栓穿过并用 2 个 M8 螺栓、垫圈和法兰螺母固定。警告
49 – 参考图像。A) 卸下将飞行臂组件和 H 型框架固定到框架构件上的螺栓。拆下飞行臂组件。B) 拆下飞行座椅组件。
50 – 参考图像。将 Motion V3 装置与框架上的安装孔对齐。
51 – 参考图像。使用 6 x M8 螺栓和垫圈螺栓穿过并固定。
52 – 参考图像。将安装在飞行座椅上的 H 型框架底部的螺纹插件与 Motion V3 平台上的安装槽对齐。
53 – 参考图像。A) 穿过 Motion V3 平台的前安装孔并用 2 个 M8 螺栓和垫圈固定。B) 穿过 Motion V3 平台的后部安装孔并用 2 个 M8 螺栓和垫圈固定。
54 – 参考图像。A) 将 Motion V3 安装臂上的螺纹嵌件与 H 型框架上的安装孔对齐。B) 螺栓穿过并用 2 个 M8 螺栓和垫圈固定。在另一边重复。
55 – 参考图像。将安全带安装板与 Motion V3 安装臂上的后安装孔对齐。用螺栓穿过后部的座椅安装板，并用 2 个 M8 螺栓和垫圈固定。在另一边重复。
56 – 参考图像。将 HOTAS 安装组件安装到 H 型框架上。HOTAS 支架组装请参考步骤 24 至 27。
57 – 参考图像。A) 将飞行臂组件与 Motion V3 安装臂上的螺纹嵌件对齐。B) 螺栓穿过并用 4 个 M8 螺栓和垫圈固定。对鼠标板组件重复相同的操作。
58 – 参考图像。您的设置已完成。
59 – 参考图像。松开飞行臂组件上的螺栓，调整到所需位置并拧紧螺栓以固定。
60– 参考图像。松开将飞行板固定到飞行臂组件的螺栓。调整到所需位置并拧紧螺栓以固定。

警告
• 请勿使用电动工具进行组装，因为拧得过紧会损坏零件。
• 如果您需要进一步的支持，请参阅安装视频或通过 support@nextlevelracing.com 联系我们
• 确保所有脚轮在坐在驾驶舱前都已锁定。
• 不要强行将零件放在一起。
• 避免交叉螺纹螺栓。

next level®
RACING

support@nextlevelracing.com